Atwood®
Atwood Mobile Products LLC
1120 North Main Street • Elkhart, IN 46514
PHONE: 574•264•2131 FAX: 574•262•2550
INTERNET: http://www.askforatwood.com

Manual de Instrução Número: MPD 93755

L.P. GÁS Aquecedor de Água

4 - 6 - 10 Galões

Modelos 4-E e 10-E

Versão 04.10.15

Esse projeto de aquecedor de água foi certificado pela Canadian Standards Association para instalação em veículos de recreação. Este aquecedor de água não deve ser usado em aplicações marítimas.

CHAMADAS PARA AJUDA:

+55 (11) 3251-3352 - 2º a 6º das 9h00 as 18h00.

IDENTIFICAÇÃO DO MODELO 1
DIMENSÕES 1
PESO (MASSA) 1
INFORMAÇÕES DE SEGURANÇA 2-4
Aquecedor de Água INSTALAÇÃO GERAL 2-3
Fiação
Gráfico de Recorte
Pressão - Válvula de alívio de temperatura
Aviso de Segurança 3
Como operar o seu aquecedor de água 3-4
Instruções de Manutenção e Cuidados 4-5
Manutenção Preventiva 5
Instruções de Inverno (descarga) 5
Válvula de alívio de pressão e temperatura 5
Lavagem para remover o odor desagradável 5
FIGURAS 1-12 6-7
IDENTIFICAÇÃO DE PEÇAS 8
GARANTIA 16

SÍMBOLOS DE ALERTA DE SEGURANÇA

Símbolos de segurança alertando sobre possíveis riscos à segurança pessoal. Obedeça a todas as mensagens de segurança seguindo estes símbolos.

⚠ AVISO	⚠ CUIDADO
Evitar possíveis ferimentos ou morte	evitar possíveis ferimentos e / ou danos materiais

A instalação e o serviço devem ser executados por um técnico de serviço qualificado, centro de serviços, OEM ou fornecedor de gás.

EXPLICAÇÃO DO NÚMERO DE MODELO (EXEMPLO)

G C H 6 AA - 10 E/P

- E/P → Ignição eletrônica ou reator piloto
- 10 → Revisão (número)
- AA → Elemento de Aquecimento
- 6 → Capacidade de galão
- H → Troca de calor do motor
- C → Combinação de gás e eletricidade (Vca)
- G → Gás (PROPANO)

- SE O NÚMERO DO MODELO NÃO ESTIVER LISTADO -

Os números de revisão mais antigos podem ser 3, 4, 6, 7, 8 ou 9 (_ _ _ _ _ - X _)

Independentemente do seu número de revisão, as instruções atuais ainda são geralmente aplicáveis à sua unidade. Se você tiver alguma dúvida, entre em contato com seu revendedor.

⚠ AVISO
RICOS DE INCENDIO E/OU EXPLOSÃO

Se as informações neste manual não forem seguidas exatamente, um incêndio ou explosão poderá resultar em danos à propriedade, ferimentos pessoais ou perda de vidas.

➤ Não armazene ou use gasolina ou outros vapores e líquidos inflamáveis nas proximidades deste ou de qualquer outro aparelho.

O QUE FAZER SE CHEIRAR A GÁS:

1. Evacue TODAS as pessoas do veículo.
2. Desligue a fonte do fornecimento de gás.
3. **NÂO toque em nenhum interruptor elétrico, não use telefone celular ou rádio, dentro do veículo.**
4. **NÂO ligue o motor do veículo ou o gerador elétrico.**
5. Se você não conseguir encontrar um fornecedor de gás ou um técnico de serviço qualificado, entre em contato com o departamento de bombeiros mais próximo.
6. **NÃO ligue o suprimento de gás até que os vazamentos de gás tenham sido reparados.**

MODEL NUMBER CLARIFICATION

TIPO	4 galões	6 galões		10 galões	
Ignição piloto	G4-7	G6A-7 GC6AA-8	GC6AA-8P GH6-7	G10-2 G10-2P	GC10A-2 GC10A-2P
Ignição Elétrica		G6A-8E GC6AA-10E	GCH6A-10E GH6-8E	G10-3E GC10A-4E	GCH10A-4E GH10-3E
Acendedor		**Modelo P # - Veja classificação acima**			
Troca de Calor		**Modelo H # - Veja classificação acima**			
Ignição Elétrica		**Modelo E # - Veja classificação acima**			
Combinação Gás/Elétrico		**Modelo C # - Veja classificação acima**			

DIMENSÕES

Modelos	Largura(mm)	Altura (mm)
27 Litros	406,4	317,5
45 Litros	406,4	393,7

SHIPPING WT.

27 L	25 lbs
45 L	32 lbs

⚠ AVISOS CRÍTICOS DE INSTALAÇÃO

1. Instale apenas em veículos de recreação (VRs).
2. Todo o ar de combustão deve ser fornecido de fora do RV e todos os produtos de combustão devem ser ventilados para fora do RV.
3. NÃO compartilhe o Sistema de ventilação com outro aparelho.
4. NÃO ventile o aquecedor de água para uma área externa fechada.
5. Instale o aquecedor de água em uma parede externa, com a porta de acesso aberta para o exterior.
6. NÃO modifique o aquecedor de água de forma alguma.
7. NÃO altere o aquecedor de água para um sistema de aterramento positivo.
8. NÃO utilize fonte de energia inadequada, certifique-se que a alimentação é apropriada.
9. NÃO use o carregador de bateria para fornecer energia ao aquecedor de água, mesmo durante o teste.

- SIGA TODOS OS CÓDIGOS LOCAIS E ESTADUAIS APLICÁVEIS -
NA AUSÊNCIA DE CÓDIGOS OU REGULAMENTOS LOCAIS, CONSULTE AS NORMAS ATUAIS DE SEU PAÍS:

Instruções de Instalações Gerais

Esta é uma instalação comum para aquecedores de água. Existem outros métodos aprovados, como instalações do compartimento de bagagem (MPD 90093) e montagem embutida (MPD 93948). Consulte o seu revendedor ou fornecedor autorizado.

1. Aloque o aquecedor de água no piso do veículo antes de erguer as paredes laterais. O tanque do aquecedor de água deve estar permanentemente apoiado no mesmo nível da parte inferior do recorte da parede lateral (pelo piso ou por um piso elevado) FIG 2. Forneça espaço adequado na parte traseira da unidade para manutenção das conexões de água.
2. Para instalar aquecedor de água no carpete, você deve instalar o aparelho em um painel de metal ou madeira que se estenda pelo menos três polegadas além da largura e profundidade completas do aparelho.
3. Se o aparelho estiver instalado onde a conexão ou o vazamento do tanque danificarão a área adjacente, instale um recipiente de drenagem (que pode ser drenada para a lateral da carruagem) que suporte água razoávelmente aquecida.

Fiação

Toda a fiação deve estar em conformidade com os códigos elétricos aplicáveis.

MODELOS DE GÁS COMBINADO / ELÉTRICO são projetados para operar com gás, eletricidade ou uma combinação de ambos.

Use tubulação metálica elétrica, conduíte metálico flexível, cabo revestido de metal ou cabo não metálico com condutor de aterramento. O fio deve ter uma capacidade de 1.400 watts ou mais. O método de cabeamento deve estar em conformidade com as seções aplicáveis do artigo 551 do Código Elétrico Nacional ANSI / NFPA 70.

1. 1. Consulte o diagrama de fiação (FIG 12). Faça conexões elétricas de 120 Vca da caixa de junção na parte traseira da unidade.
   a. Conecte o frio fase (1) preto.
   b. Conecte o frio neutro (2) branco.
   c. Conecte o fio terra do serviço elétrico ao (3) fio terra verde na caixa de junção 3.

CUIDADO – DADOS AO PRODUTO

Ao conectar com um aterramento nú, tome cuidado para posicionar o fio terra para que não entre em contato com os terminais do elemento de aquecimento.

Uma conexão de cabo e plugue à fonte de alimentação é usada no aquecedor de água, o cabo de alimentação deve ser listado na UL como adequado para locais úmidos, uso intenso ou muito difícil. Ele deve ser um cabo flexível, como cabos do tipo S, SO, ST, STO, SJ, SJT, SJTO, HS ou HSO, conforme descrito no Código Elétrico Nacional, ANSI / NFPA 70. O comprimento do cabo externo ao aquecedor de água, medido na face do plugue de fixação, não deve ter menos de 2 pés nem mais de 6 pés. O cabo de alimentação deve ter no mínimo 14 AWG e o plugue de conexão deve suportar uma corrente CA de 15 A.

⚠ CUIDADO
PERIGO DE CHOQUE ELÉTRICO

Identifique todos os fios antes de desconectar ao fazer a manutenção dos controles.
Verificar o funcionamento adequado após a manutenção

IGNIÇÃO ELETRÔNICA

Obs.: Recomenda-se que a unidade seja conectada diretamente a uma bateria de 12V DC ou ao lado filtrado de um conversor CA / CC. Evite conexões sempre que possível do lado não filtrado de um conversor CA / CC. Use no mínimo 18 fios de bitola, conforme UL e CSA.

1. Consulte o diagrama de fiação (FIG 12). Instale o switch remoto em um local conveniente. Posicione a placa de parede com as letras para cima. Antes de fazer as conexões, desligue o interruptor.
2. Instale a fiação, veja figura 10 e 11.

PILOTO REACENDEDOR – FIG. 12

1. Instale a unidade de acordo com as instruções gerais de instalação.
2. Consulte o diagrama de fiação. Use fio com bitola 18mm, listado na UL / CSA.
3. Leias as instruções de operação.

Modelo com troca de calor - FIG 5

1. Empurre uma mangueira do sistema de refrigeração de 5/8” de diâmetro (5-A) [com o grampo SAE 053 A tipo “E” conectado] no tubo do trocador de calor (5-B), fazendo uma conexão firme.
2. Abra a braçadeira da mangueira e deslize em direção à unidade de troca de calor, passando pela ranhura anular (5-C) e solte.
3. Continue em COMO OPERAR O AQUECEDOR DE ÁGUA e / ou a ignição eletrônica.

Continuação da INSTALAÇÃO GERAL...

4. Conecte as linhas de água de 1 / 2” NPT (fig. 2), fêmea de saída de água quente e fêmea de entrada de água fria e a linha de gás LP queimada de 3/8” ao aquecedor de água (fig. 9).
   a. Permita flexibilidade nas linhas de água e gás para que você possa puxar a unidade para a frente através da parede, 5cm após a parede.
   b. Vede a abertura de entrada da linha de gás (FIG 9) deslizando o ilhó (9-B) no tubo de 3/8 '(9-D) antes de queimar o tubo (9-E). Puxe a linha de gás e o ilhó através da abertura no compartimento (9-A). Conecte o acessório de alargamento (9-C) e pressione o ilhó na abertura. Se o tubo da linha de gás já estiver queimado, corte o ilhó de um lado. Coloque o ilhó dividido sobre a linha de gás e pressione-o na abertura.
   c. Sempre use lubrificante de tubulação nas roscas ao conectar os acoplamentos de água quente e fria. Recomenda-se um encaixe de plástico adequado.

⚠ ATENÇÃO
POSSÍVEIS DANOS AO PRODUTO

Não levante, puxe, empurre ou desalinhe o tubo do queimador principal (FIG. 3-F).

5. Erga as paredes laterais e corte a abertura. Veja a FIG 1. Corte com proporção 2x2 (ou equivalente).

Corte Externo (FIG. 1 e 2)

CAPACIDADE	DIMENSÃO DO CORTE EXTERNO		Profundidade
Litros	**1-A**	**1-B**	**2-C**
18 – 27 L	320,6 mm	412,7 mm	447,6 mm
45 L	400 mm	412,7 mm	523,8 mm

Espaçamento das paredes para o Combustível

Lados:	0″	Superior:	0″
Atrás:	0″	Inferior:	0″

6. Dobre todos os flanges 90˚ ao longo das linhas pontuadas (FIG 3-A).
7. Para evitar vazamentos de água, calafetar completamente em torno da abertura, fita butílica (1-1 / 3″ x 1/ 8″) pode ser substituída por material de calafetagem.

8. Empurre a unidade contra calafetagem e fixe os suportes de 4 cantos (FIG 3-B) para coincidir com os parafusos de cabeça redonda nº 8 - 3/4″ (não fornecidos) ou equivalente. Conclua a instalação inserindo o mesmo tipo de parafusos nº 8 nos orifícios fornecidos ao redor do flange da caixa do aquecedor de água. Verifique todas as juntas, elas devem aderir à panela criando um selo hermético**.**
9. Anexar porta de acesso.
   a. Encaixe o pino da dobradiça (FIG 3-C) no clipe (FIG 3-D).
   b. Deslize a tampa (FIG 3-E) no pino da dobradiça.
   c. Deslize o pino da dobradiça na tampa, encaixando no clipe ao mesmo tempo (FIG 3-D).

Obs.: Para remover o pino da dobradiça, apoie a tampa de acesso e aplique força no canto do pino da dobradiça.

10. Desconecte a unidade e sua válvula de corte individual da linha de suprimento de gás durante qualquer teste de pressão do sistema acima de 1/2 PSI (3,4 kPa, coluna de água de 14″ [W.C.]). NÃO ajuste a pressão de entrada acima do máximo indicado na placa de identificação da válvula de gás (13″ W.C.). Isole a unidade da linha de suprimento de gás fechando sua válvula de fechamento manual individual durante qualquer teste de pressão 1/2 psi.

⚠ ATENÇÃO
PERIGO DE INCÊNDIO

NÃO use fósforos, velas ou outras fontes de ignição ao verificar vazamentos de gás.

11. Ligue o gás e verifique o aquecedor de água e todas as conexões quanto a vazamentos de gás com a solução de detecção de vazamento.
12. Encha o tanque do aquecedor de água, verifique todas as conexões quanto a vazamentos de água.

⚠ ATENÇÃO
RISCO DE EXPLOSÃO

A válvula não pode ser reparada, deve ser substituída.
A adulteração da válvula resultará em ferimentos por queimadura.
A adulteração da válvula anulará a garantia.
NÃO coloque uma válvula, plugue ou acoplamento redutor na parte de saída da válvula de alívio.

ESTA VÁLVULA É UM COMPONENTE DE SEGURANÇA E NÃO DEVE SER REMOVIDO POR QUALQUER MOTIVO. Este aquecedor de água está equipado com uma válvula de alívio de temperatura e pressão (FIG 3-G) que está em conformidade com o padrão para válvulas de alívio e dispositivos automáticos de desligamento de gás para sistemas de água quente, ANSI Z21.22.

Se você usar uma linha de descarga, não use um acoplamento redutor ou outra restrição menor que a saída da válvula de alívio. Permitir a drenagem completa da válvula e da linha.

PARA PEÇAS DE SUBSTITUIÇÃO:
NÃO instale nada menos que uma válvula combinada de alívio de temperatura e pressão certificada por um laboratório de testes reconhecido nacionalmente que mantenha inspeção periódica do produto dos equipamentos ou materiais listados, como atendendo aos requisitos para válvulas de alívio e dispositivos de desligamento automático de gás para sistemas de abastecimento de água quente, ANSI Z21.22. A válvula deve ter uma pressão máxima ajustada para não exceder 150 psi.
Instale a válvula na abertura fornecida e marcada para esse fim no aquecedor de água.
A instalação deve estar em conformidade com os códigos locais ou, na ausência de códigos locais, do Padrão Nacional Americano para Veículos Recreativos, ANSI A119.2 / NFPA 50IC.
Para uma fonte elétrica externa, aterre esta unidade de acordo com o Código Elétrico Nacional ANSI / NFPA70.

Seu AQUECEDOR DE ÁGUA está pronto para operação.

Continue em COMO OPERAR O AQUECEDOR DE ÁGUA.

AVISOS DE SEGURANÇA

⚠ ATENÇÃO
RISCO DE EXPOSÃO

NÃO armazene ou use gasolina ou outros vapores e líquidos inflamáveis nas proximidades deste ou de qualquer outro aparelho.

Caso ocorra superaquecimento, ou se o suprimento de gás falhar, desligue a válvula manual de controle de gás no aparelho ou desligue o gás no tanque LP. No MODELO DE IGNIÇÃO ELETRÔNICA, gire a chave de operação para a posição OFF e remova o fio vermelho do terminal esquerdo da chave ECO ou desligue o gás no tanque LP.

Use apenas com gás LP.

Desligue os aparelhos a gás e as luzes piloto ao reabastecer.

Nos modelos de piloto automático, desligue o módulo de ignição ao reabastecer tanques de gasolina ou tanques de gasolina.

Desligue o gás no tanque LP quando o veículo estiver em movimento. Isso desativa todos os aparelhos a gás e as luzes piloto. Os aparelhos a gás nunca devem ser operados enquanto o veículo estiver em movimento. Podem ser criadas correntes de vento imprevisíveis que podem causar a reversão da chama no tubo do queimador, o que pode resultar em danos por incêndio. O fusível de corte térmico também pode ser desnecessariamente ativado, resultando em um desligamento completo do aquecedor de água, exigindo a substituição do corte térmico. Consulte a manutenção de aquecedores de água de ignição eletrônica para obter mais explicações sobre o corte térmico.

Os tanques de LP devem ser preenchidos apenas por um fornecedor de gás qualificado.

COMO OPERAR O AQUECEDOR DE ÁGUA

⚠ ATENÇÃO
RISCO DE FOGO

Não fume ou tenha chama perto de uma válvula aberta.

Se o aquecedor de água não for usado por mais de duas semanas, pode formar-se gás hidrogênio na linha de água. Nessas condições, para reduzir o risco de ferimentos, abra a torneira de água quente por vários minutos na pia da cozinha antes de usar qualquer aparelho elétrico conectado ao sistema de água quente.

Se houver gás hidrogênio, você provavelmente ouvirá sons como ar escapando pelo cano quando a água começar a fluir.

Por motivos de segurança, o aquecedor de água NÃO deve ser utilizado com o RV em movimento.

Para evitar consumo desnecessário de gás/eletricidade, é recomendado manter ligado o aquecedor somente quando em uso.

⚠ ATENÇÃO
RISCO DE LESÃO

NÃO altere quais quer válvulas ou dispositivos de segurança.

⚠ CUIDADO
FALHA NO PRODUTO

NÃO operar sem água no tanque.

OPERAÇÃO DO PILOTO

1. O aquecedor de água pode ser equipado com um controle White Rodgers® ou Robertshaw Unitrol® Control FIG. 7.
2. Gire o botão da válvula de controle de gás (FIG 7-B) para posição **OFF**.
3. Aguarde pelo menos cinco minutos para permitir que o gás acumulado no compartimento do queimador escape.

PARA WHITE RODGERS® CONTROL (FIG 7)

a. Gire o botão de controle da iluminação (7-B) para a posição PILOTO e segure contra a parada enquanto acende o queimador piloto.
b. Deixe o piloto gravar trinta segundos e solte o botão de controle de iluminação.
c. Gire o botão de controle de iluminação (7-B) para a posição ON.
d. Se o piloto não permanecer aceso, repita a operação, permitindo um período maior antes de liberar o botão de controle de iluminação.
e. Coloque a alavanca de seleção de temperatura (7-A) na marca entre a posição quente e a quente.
f. Feche a porta de acesso.

PARA O ROBERTSHAW UNITROL® (FIG 7)

a. Gire o botão de controle de iluminação (7-B) para a posição PILOTO.
b. Pressione e mantenha pressionado o botão de reinicialização (7-A) enquanto acende o queimador piloto (7-C).
c. Deixe o piloto gravar trinta segundos antes de soltar o botão de reset.
d. Se o piloto não permanecer aceso, repita a operação, permitindo um período maior antes de liberar o botão de reinicialização.
e. Gire o botão de controle de iluminação (7-B) para a posição ON.
f. Coloque o seletor de controle de temperatura (7-C) na posição do ponto médio entre quente e quente.
g. Feche a porta de acesso.

4. Para desligar completamente e antes da manutenção, gire o botão de controle de gás (FIG 7-B) para a posição OFF. Quando o aquecedor de água não estiver em uso, ajuste a alavanca de controle de temperatura (White Rogers®) ou o botão (Robertshaw®) para a posição mais baixa possível.

⚠ ATENÇÃO
RISCO DE LESÃO

Colocar o botão de controle de temperatura em uma posição mais alta produzirá água excessivamente quente.

O botão ou alavanca de temperatura é ajustado de fábrica para a configuração de discagem mais baixa. Recomendamos a posição do ponto médio entre quente e quente, conforme observado acima. Isso proporcionará operação eficiente em termos de energia e água quente suficiente. Estão disponíveis válvulas para reduzir a temperatura do ponto de uso misturando água quente e fria. Consulte um encanador licenciado ou uma autoridade de encanamento local.

5. Para ajustar o queimador principal (FIG 4):
   1. Solte o parafuso do obturador de ar (4-A).
   2. Deslize o obturador de ar (4-B) para a direita até que um pouco de amarelo apareça na chama do queimador principal.
   3. Mova o obturador de ar (4-B) para a esquerda até o amarelo desaparecer.
   4. Reaperte o parafuso do obturador de ar (4-A).

Leia INSTRUÇÕES DE MANUTENÇÃO E CUIDADOS.

OPERAÇÃO DE IGNIÇÃO ELETRÔNICA

1. Consulte DIAGRAMA DA FIAÇÃO FIG. 12. Coloque o interruptor remoto na posição ON.
2. Se a luz do interruptor remoto permanecer acesa por mais de 15 segundos, coloque o interruptor remoto na posição OFF e aguarde 5 minutos.
3. Repita o passo um.
4. Para desligamento completo e antes da manutenção:
   a. Coloque o interruptor remoto na posição OFF.
   b. Remova o fio vermelho do terminal esquerdo do interruptor ECO (ECO para válvula).
5. Se o aquecedor falhar devido à alta temperatura da água, ocorre uma condição de bloqueio (luz indicadora acesa). Depois que a água esfriar, coloque a chave na posição OFF por pelo menos 30 segundos e depois vire para a posição ON.
6. Se uma condição de bloqueio persistir, entre em contato com o Atwood Service Center. Leia INSTRUÇÕES DE MANUTENÇÃO E CUIDADOS E MANUTENÇÃO ELETRÔNICA DE IGNIÇÃO

PILOTO REACENDEDOR

1. Coloque o interruptor localizado no módulo de ignição na posição ON.
2. Leia as instruções de operação do piloto.
3. Para um desligamento completo, gire o botão de controle de iluminação do termostato e o interruptor do módulo de ignição para a posição OFF.

Leia INSTRUÇÕES DE MANUTENÇÃO E CUIDADOS.

FUNÇÃO DE COMBINAÇÃO ELÉTRICA / GÁS

OPERAÇÃO A GÁS. Quando o interruptor de gás é ligado, a unidade faz três tentativas de acender. Se, por qualquer motivo, não houver ignição, a unidade travará e a luz de travamento vermelha acenderá. Se o termostato falhar, o ECO também bloqueará a unidade, exigindo redefinição. Determine o motivo da não ignição, corrija-a e redefina a sequência de ignição do gás, desligando e ligando o interruptor..

OPERAÇÃO ELÉTRICA. Quando o interruptor elétrico é ligado, o relé na parte traseira da unidade fecha e passa 110Vca para o elemento. Se o termostato falhar, o ECO abrirá e bloqueará o sistema. Para corrigir, verifique o termostato para garantir um bom contato com o tanque e reinicie o controle desligando o interruptor elétrico e depois ligando.

OPERAÇÃO ELÉTRICA/GÁS. A unidade pode ser executada nos modos elétrico e a gás simultaneamente para recuperação rápida. nota: se o gás não conseguir acender, o modo de gás será bloqueado, mas a lâmpada de bloqueio não.

Leia INSTRUÇÕES DE MANUTENÇÃO E CUIDADOS.

INSTRUÇÕES DE MANUTENÇÃO E CUIDADOS

CHAMADAS PARA AJUDA

+55 (11) 3251-3352 - 2º a 6º das 9h00 as 18h00.

⚠ ATENÇÃO
RISCO DE FOGO E EXPLOSÃO

Desligue o suprimento de gás no recipiente LP antes de desconectar uma linha de gás.

Mantenha o compartimento de controle limpo e livre de gasolina, material combustível e líquidos e vapores inflamáveis.

⚠ ATENÇÃO
RISCO DE LESÃO POR QUEIMADURA

NÃO altere o aquecedor de água, a garantia será anulada.
NÃO USE Elementos de aquecimento de pós-venda, eles podem não ter controles críticos de segurança.
O uso de elementos de aquecimento do mercado de reposição pode levar a um aquecimento fora de controle do tanque de água e a uma explosão catastrófica no lado úmido.

O uso de qualquer dispositivo de elemento de aquecimento de pós-venda também pode resultar em danos aos componentes ou ao aquecedor de água. A garantia escrita da Atwood declara - "falha ou dano resultante de qualquer alteração no aquecedor de água é de responsabilidade do proprietário". Qualquer alteração, como a adição de um elemento de aquecimento de reposição, anulará a garantia.

INFORMAÇÕES GERAIS

O sistema LP e Water deve estar ligado.
Teste a pressão do gás periodicamente. Deve ser definido em 11 polegadas de coluna de água com três aparelhos funcionando.
Drene o aquecedor de água em intervalos regulares (pelo menos uma vez durante o ano).
Drene o aquecedor de água antes de armazenar a RV durante o inverno ou quando houver possibilidade de congelamento.
Mantenha a grelha de ventilação e ar de combustão afastada de quaisquer obstruções.
Periodicamente, compare a chama dos queimadores principal e piloto com a FIG 5 e os ajustes do queimador principal em COMO OPERAR O AQUECEDOR DE ÁGUA.
Quando o aquecedor de água não estiver em uso, ajuste a alavanca de controle de temperatura (White Rogers) ou o botão (Robertshaw) para a posição mais baixa possível. Isso reduzirá os efeitos de baixas temperaturas externas na calibração do mecanismo de controle de temperatura.

MANUTENÇÃO DE IGNIÇÃO ELETRÔNICA

O aquecedor de água vem equipado de fábrica com uma placa de circuito com fusível, que protege a placa de curto-circuito. Se o fusível for ativado, o aquecedor de água não funcionará. Antes de substituir o fusível, verifique se há um curto externo à placa. Depois que o curto for corrigido, substitua o fusível de 2 amp por um mini fusível estilo ATO. Não instale um fusível maior que 3 amperes.
Se o fusível estiver bom e a unidade estiver inoperante, verifique se há tensão excessivamente alta na unidade (mais de 14 volts).
Se as duas etapas anteriores não resolverem o problema, verifique o corte térmico (FIG 3-I). O corte térmico é um dispositivo instalado na linha de fonte de alimentação. Este dispositivo desligará a energia elétrica e interromperá a operação do aquecedor quando ativado. Por exemplo, se ocorrer uma obstrução no tubo de combustão, conforme descrito na seção Manutenção preventiva, a chama / calor do queimador pode entrar em contato com o corte, resultando em um derretimento do elemento fusível incorporado no corte térmico. Para restaurar a energia e a operação adequada do aquecedor de água, a obstrução deve ser removida e o corte térmico deve ser substituído.

MANUTENÇÃO PREVENTIVA

Aranhas, vespas de lama e outros insetos podem criar ninhos no TUBO queimador. Isso causará combustão deficiente, ignição retardada ou ignição fora do tubo de combustão. Ouça uma alteração nos sons do queimador ou na aparência da chama, de uma chama azul dura para uma chama suave e preguiçosa ou muito amarela. Estas são indicações de uma obstrução no tubo do queimador (FIG 4-C). Inspecione e limpe regularmente.

a. Remova o parafuso do obturador de ar (FIG 4-A) e deslize o obturador de ar (FIG 4-B) para baixo do tubo do queimador.
b. Passe uma escova de arame flexível no tubo do queimador (FIG 4-D) até que fique visível no final do tubo do queimador.
c. Queimador a vácuo onde entra no tubo de combustão.
d. Volte a colocar o obturador de ar na posição original e substitua o parafuso.
e. O orifício, o tubo do queimador e o obturador devem estar alinhados para que o obturador não fique preso ao tubo de ar.

COMO LIMPAR MODELOS PILOTO – FIG. 6

1. Verifique o orifício principal do queimador e o conjunto piloto quanto a contaminação (sujeira, teias de aranha, etc.).
2. Limpe o tubo do queimador principal com uma escova pequena.
3. Ajuste do queimador principal - obturador ao ar livre 1/4 de caminho.
4. Baixa chama do piloto. Verifique se há contaminação - se limpo, substitua o orifício piloto.

COMO LIMPAR O MODELO DE IGNIÇÃO ELETRÔNICA

1. Verifique o orifício principal do queimador.
2. Limpe e ajuste o queimador principal.
3. O queimador principal e o coletor da válvula devem estar alinhados um com o outro.
4. Verifique o eletrodo em busca de porcelana rachada (FIG 4-E).
5. Verifique o eletrodo quanto à folga adequada - 1/8 ”entre o eletrodo e o terra.
6. Se a placa do módulo funcionar de forma intermitente, remova a placa e limpe o bloco de terminais com apagador de lápis (FIG 3-H).

⚠ ATENÇÂO:
Perigo de Lesões

Desligue o aquecedor de água e deixe-o esfriar, antes de remover o bujão de drenagem do tanque de descarga.

INSTRUÇÕES DE INVERNO (LAVAGEM)

1. Para garantir o melhor desempenho do seu aquecedor de água e aumentar a vida útil do tanque, drene e lave periodicamente o tanque do aquecedor de água. Antes do armazenamento prolongado ou do tempo de congelamento, drene e lave o tanque.
2. Desligue o suprimento de água principal (a bomba ou o suprimento de água (a fonte de conexão da bomba ou da água).
3. Drene o tanque do aquecedor de água removendo o bujão de drenagem. Se a água fluir esporadicamente ou escorrer em vez de um fluxo constante de água, recomendamos a seguinte ação; primeiro abra a válvula de alívio de temperatura de pressão para permitir a entrada de ar no tanque e, em segundo lugar, pegue um pequeno fio de calibre ou cabide e remova a abertura do dreno para eliminar quaisquer obstruções.
4. Após a drenagem do tanque, devido à colocação do bujão de drenagem, aproximadamente dois quartos de água permanecerão no tanque. Esta água contém a maioria das partículas corrosivas prejudiciais. Para remover essas partículas corrosivas prejudiciais, lave o tanque com ar ou água. Seja usando pressão de ar ou de água, ele pode ser aplicado através da entrada ou saída na parte traseira do tanque ou da válvula de alívio de temperatura de pressão. (Se estiver usando a válvula de alívio de temperatura de pressão, o flange de suporte deve ser removido). A pressão forçará a água restante e as partículas corrosivas.
5. Se você usar pressão da água, bombeie água fresca no tanque com a ajuda da bomba de bordo ou use água externa por 90 segundos para permitir que a água doce agite a água estagnada no fundo do tanque e force os depósitos pelo dreno abertura. Continue repetindo a adição de água e a drenagem até que as partículas sejam removidas da água restante no tanque.
6. Substitua o bujão de drenagem e feche a válvula de alívio de temperatura da pressão. os aproximadamente dois quartos de água remanescente no tanque após a drenagem não causarão danos ao tanque, se ocorrer congelamento.

VÁLVULA DE ALÍVIO DE PRESSÃO E TEMPERATURA

⚠ Risco de Explosão

Não coloque uma válvula, plugue ou acoplamento redutor na parte de saída da válvula de alívio de pressão e temperatura.

Uma válvula de alívio de temperatura de pressão, pingando enquanto o aquecedor de água está funcionando, NÃO significa que está com defeito. Durante a expansão normal da água, como é aquecida no sistema fechado de água de um veículo de recreação, a válvula de alívio de temperatura de pressão às vezes escorre. O tanque do aquecedor de água Atwood foi projetado com uma folga de ar interna na parte superior do tanque para reduzir a possibilidade de gotejamento. Com o tempo, a água em expansão absorverá esse ar e deverá ser restaurada. Devido a variações na qualidade da água, a válvula de alívio de temperatura e pressão pode ter uma vida útil mais curta e pode precisar de substituição dentro do período de garantia do aquecedor de água. Se for detectada corrosão, ela não será coberta pela garantia.

⚠ ATENÇÃO
RISCO DE LESÃO

Desligue o aquecedor de água antes de abrir a válvula de alívio de pressão e temperatura para equilibrar a pressão interna. A água de armazenamento deve estar fria.

PARA SUBSTITUIR A GAP DO AR SIGA ESTAS ETAPAS:

1. Desligue o suprimento de água principal (a bomba ou a fonte de conexão da água).
2. Deixe a água esfriar ou deixe correr até esfriar.
3. Abra a torneira de água quente mais próxima do aquecedor de água.
4. Puxe a alça da válvula de alívio de temperatura de pressão para fora e deixe a água fluir até parar.
5. Permita que a válvula de alívio de temperatura de pressão se feche; torneira fechada; ligue o abastecimento de água.
6. Ligue o aquecedor de água e teste.

Pelo menos uma vez por ano, opere manualmente a válvula de alívio de pressão e temperatura (FIG 10).Quando a válvula de alívio de pressão e temperatura descarregar novamente, repita o procedimento acima. Para uma solução permanente, recomendamos o seguinte: Instale uma válvula de alívio de pressão na linha de entrada de água fria no aquecedor de água e conecte uma linha de drenagem da válvula à parte externa da carroceria. Defina para aliviar a 100-125 PSI. Instale um tanque de expansão do tipo diafragma na linha de entrada de água fria. O tanque deve ser dimensionado para permitir uma expansão de aproximadamente 15 onças. de água e pré-carregado a uma pressão igual à pressão do suprimento de água. Esses dispositivos podem ser obtidos em uma empresa de serviços hidráulicos ou centro de serviços.

LAVAGEM PARA REMOVER ODORES INDESEJADOS

Um odor de ovo podre (sulfeto de hidrogênio) pode ser produzido quando a ação eletro-galvânica do material de revestimento libera hidrogênio Na água. Se houver enxofre no suprimento de água, os dois combinarão e produzirão um cheiro desagradável.

1. Desligue o abastecimento de água principal. Drene o tanque do aquecedor de água e reinstale o bujão de drenagem. Remova a válvula do alívio de pressão e temperatura. Misture a solução de 4 partes de vinagre branco em duas partes de água. Com um funil, despeje cuidadosamente a solução no tanque.
2. Ligue o aquecedor de água com a solução acima, deixando-o funcionar em operação normal de 4-5 vezes.
3. Remova o bujão de drenagem e drene toda a água do tanque. Lave o aquecedor de água para remover qualquer sedimento. Você pode lavar o tanque com pressão do ar ou água fresca. a pressão pode ser aplicada através das válvulas de entrada ou de saída na parte traseira do tanque ou através do acoplamento da válvula de alívio de pressão e temperatura localizado na parte frontal da unidade.

   PARA LAVAR O TANQUE COM AR COMPRIMIDO:
   Insira o ar comprimido através do acoplamento da válvula de alívio de pressão e temperatura. Com a válvula de drenagem aberta, a pressão do ar forçará a água restante para fora da unidade.

   PARA LAVAR O TANQUE COM ÁGUA SOBRE PRESSÃO:
   A água com pressão deve ser bombeada para o tanque com a bomba interna ou com a pressão externa da água. Continue esse processo de lavagem por aproximadamente 5 minutos, permitindo que a água doce agite a água estagnada no fundo do tanque e force os depósitos, para sair pela abertura do dreno.
4. Substitua o bujão de drenagem e a válvula de alívio de pressão e temperatura.
5. Reabasteça o tanque com água fresca que não contenha enxofre.
6. O aquecedor de água Atwood foi projetado para uso em um veículo de recreação. Se você usar o veículo com frequência ou por longos períodos de tempo, lavar o aquecedor de água várias vezes ao ano prolongará a vida útil do tanque de armazenamento.

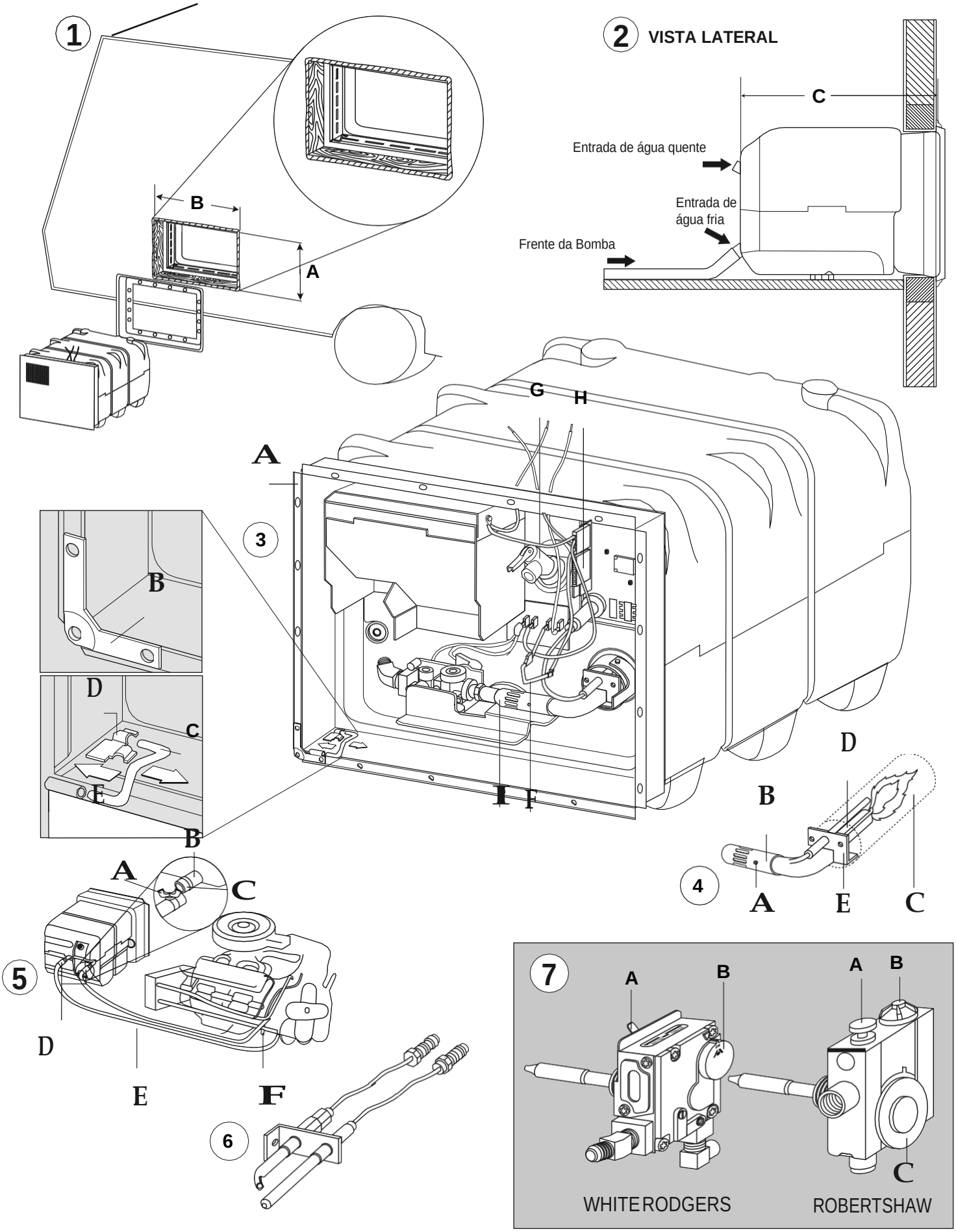
1
B
A
2
VISTA LATERAL
C
Entrada de água quente
Entrada de água fria
Frente da Bomba
G
H
A
3
B
D
C
E
I
F
D
B
4
A
E
C
B
A
C
5
D
E
F
6
7
A
B
A
B
C
WHITE RODGERS
ROBERTSHAW

8 6 GALLON

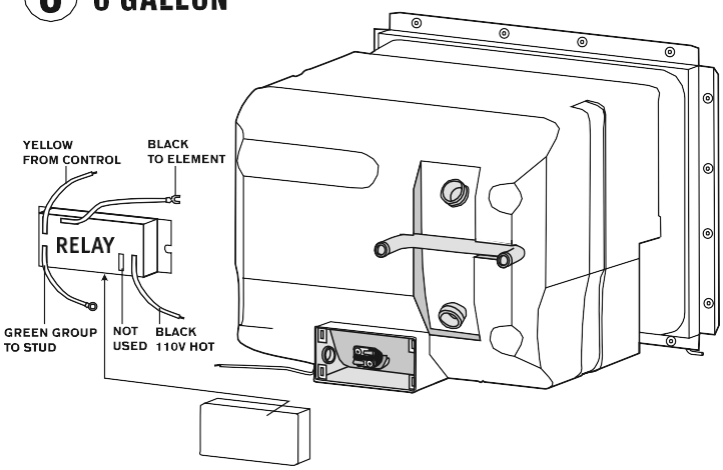

9 10 GALLON

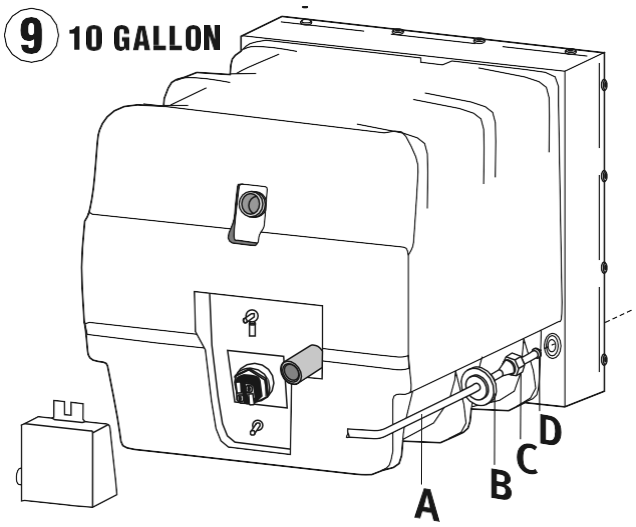

10 SINGLE SWITCH

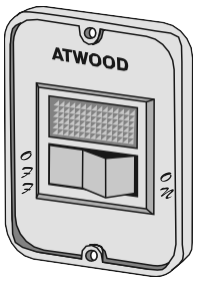

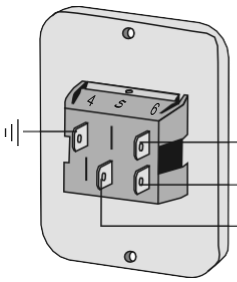

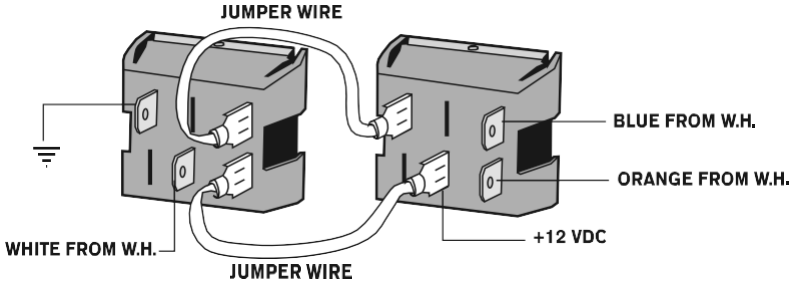

11 DUAL SWITCH

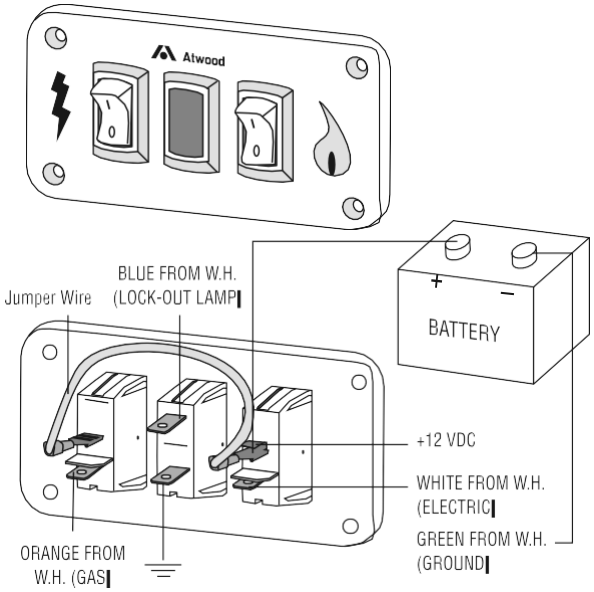

Dotted lines are wired by customer

12 WIRING DIAGRAMS

Dotted lines are wired by customer

COMBINATION GAS/ELECTRIC

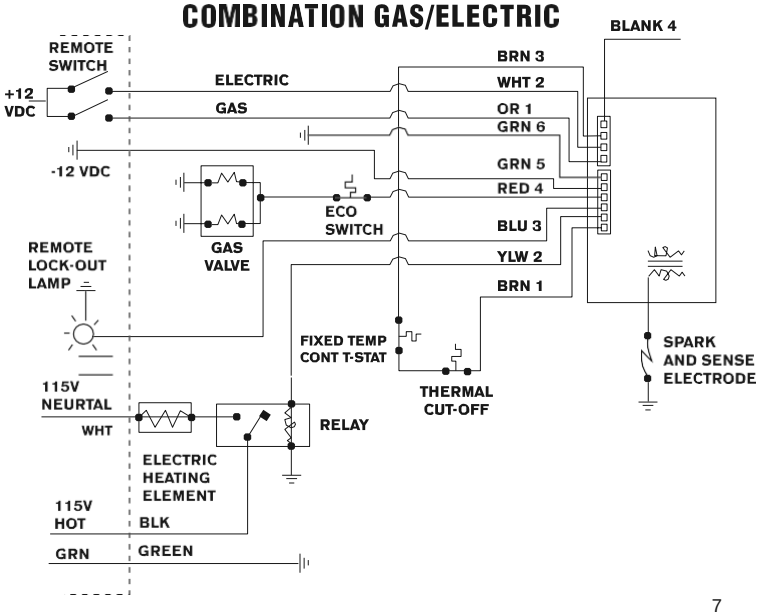

PILOT RELIGHT

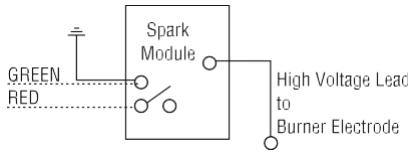

110V ELECTRIC/GAS PILOT ONLY

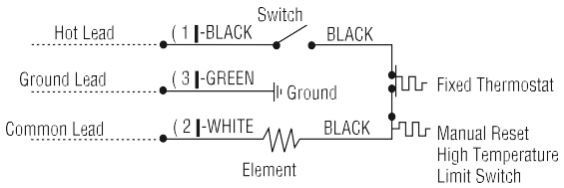

IDENTIFICAÇÃO DE PEÇAS

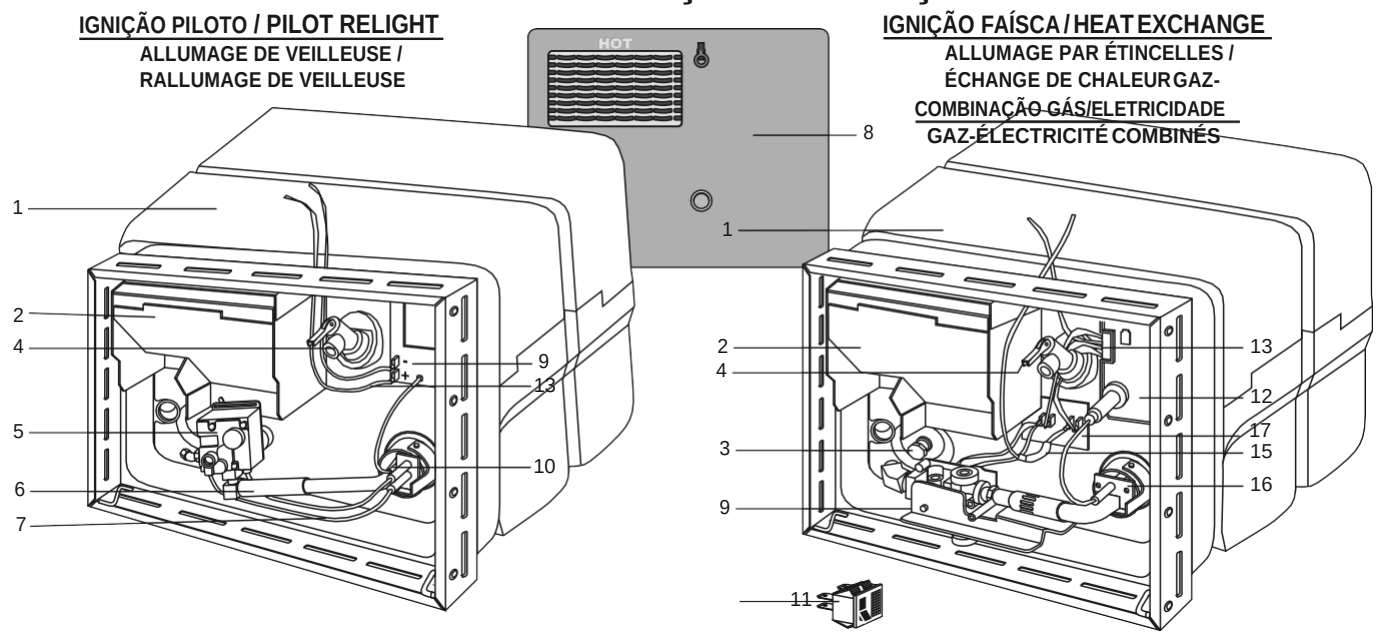

ITEM REFERÊNCIA	6 GALÕES 22 LITROS	10 GALÕES 38 LITROS	
			IGNIÇÃO PILOTO
1	✗	✗	✶Tanque
2	90960	90960	Conjunto da caixa de combustão
3	91857	91857	Bujão de drenagem
			(mostrado na ignição por faísca)
4	91604	91604	Temperatura de pressão de 1/2 ”NPT. Válvula de escape.
	90028	90028	Válvula de alívio de pressão e temperatura de 3/4 ”NPT
5	91602	91602	Termostato
6	92615	93221	Queimador Principal
7	91603	91603	Montagem do acendedor
8	✓	✓	Porta de acesso exterior
			PILOTO REACENDEDOR
9	93801	93801	Módulo Spark
10	93804	93804	Montagem do Eletrodo
13	93803	93803	Fiação Interna
			IGNIÇÃO POR FAÍSCAS
1	✗	✗	✶Tanque
2	90960	90960	Conjunto da caixa de combustão
3	91857	91857	Bujão de drenagem
4	91604	91604	Válvula de alívio de pressão e temperatura
9	93844	93844	Válvula solenoide
11	91959	91959	Interruptor on-off - preto
	91859	91859	Interruptor on-off - branco
12	93851	93851	Placa de circuito
13	93191	93191	Fiação Interna
15	93866	93866	Proteção Térmica
16	93868	93868	Solda do Acendedor
17	91447	91447	Termostato/ECO
			TROCA DE CALOR
1	✗	✗	✶Tanque
			COMBINAÇÃP GÁS/ELÉTRICO
1	✗	✗	✶Tanque
NS	92249	92249	Elemento de aquecimento e junta (110V)
NS	92251	92251	Elemento de aquecimento e junta (220V)
NS	93849	93849	Retransmissão

✶ Todos os tanques incluem jaqueta de isopor.
✗ Ordenado por modelo.
✓ Ordenado por cor.

LIMITAÇÃO DA GARANTIA

A Atwood Mobile Products garante ao proprietário original e sujeito às condições mencionadas abaixo, que este produto estará livre de defeitos de material ou de fabricação por um período de um ano a partir da data original da compra. A responsabilidade da Atwood nos termos deste documento é limitada à substituição do produto, reparo do produto ou substituição do produto por um produto recondicionado, a critério do fabricante. Esta garantia será anulada se o produto tiver sido danificado por acidente, uso não razoável, negligência, adulteração ou outras causas não decorrentes de defeitos de fabricação do material. Esta garantia se estende apenas ao proprietário original do produto e está sujeita às seguintes condições:

1. Por um período de dois anos a partir da data da compra, a Atwood substituirá o aquecedor de água completo se o tanque interno vazar devido à corrosão. Esta garantia inclui custos trabalhistas razoáveis necessários para substituir o aquecedor de água completo.
2. Por um ano a partir da data da compra, a Atwood reparará ou substituirá qualquer peça com defeito de material ou mão de obra. Esta garantia inclui custos trabalhistas razoáveis, necessários para remover e substituir a peça. As chamadas de serviço para a localização do cliente não são consideradas parte dessas cobranças e, portanto, são de responsabilidade do proprietário.
3. Esta garantia não cobre os seguintes itens classificados como manutenção normal:
   a. ajuste da pressão do gás
   b. limpeza ou substituição do orifício do queimador
   c. inclinação ou ajuste do tubo do queimador
   d. limpeza ou ajuste de conduto
   e. limpeza ou ajuste do piloto e do termopar
   f. ajuste da válvula de alívio de pressão e temperatura
   g. substituição do dispositivo de corte térmico.

No caso de uma reivindicação de garantia, o proprietário deve entrar em contato com revendedor autorizado ou com fabricante. O serviço de reclamação de garantia deve ser... realizada em uma assistência técnica autorizada (uma lista será fornecida sem custo) ou conforme aprovada pelo Departamento de Atendimento ao Consumidor. Fone: +55 (11) 3251-3352 - 2º a 6º das 9h00 as 18h00

4. As peças de retorno (ou aquecedor de água) devem ser enviadas para a assistência técnica autorizada. O crédito pelos custos de envio será incluído na reivindicação de garantia. As peças defeituosas (ou aquecedor de água) tornam-se propriedade da assistência técnica autorizada.
5. Esta garantia se aplica apenas se a unidade for instalada de acordo com as instruções de instalação fornecidas e em conformidade com os códigos locais e estaduais.
6. O período de garantia para peças de reposição (ou aquecedor de água) é igual a 90 (noventa) dias ou o período da garantia original, o que for maior.
7. Danos ou falhas resultantes de uso indevido (incluindo falha em procurar serviço de reparo inadequado), aplicação incorreta, alterações, danos causados pela água ou congelamento são de responsabilidade do proprietário.
8. A Atwood não se responsabiliza por qualquer perda de uso do veículo, perda de tempo, inconveniência, despesas com gasolina, telefone, viagens, hospedagem, perda ou dano a bens ou receitas pessoais. Alguns estados não permitem a exclusão ou limitação de danos incidentais ou conseqüenciais; portanto, as limitações ou exclusões acima podem não se aplicar a você.
9. Quaisquer garantias implícitas são limitadas a um (01) ano. Alguns estados não permitem limitações quanto à duração de uma garantia implícita; portanto, a limitação acima pode não se aplicar a você. Esta garantia fornece direitos legais específicos e você também pode ter outros direitos que variam de estado para estado.
10. As peças de reposição (componentes ou tanques) adquiridas fora da garantia original do aquecedor de água possuem uma garantia de 90 dias. Isso inclui a peça sem custo e custos trabalhistas razoáveis para substituí-la.

Este aquecedor foi projetado para uso em veículos recreativos com o objetivo de aquecer a água, conforme indicado na “placa de dados” anexada ao aquecedor de água. Qualquer outro uso, a menos que autorizado por escrito pelo FABRICANTE, anula esta garantia.