Revisão	Alteração	Data
-	Desenho Novo	01/04/2014

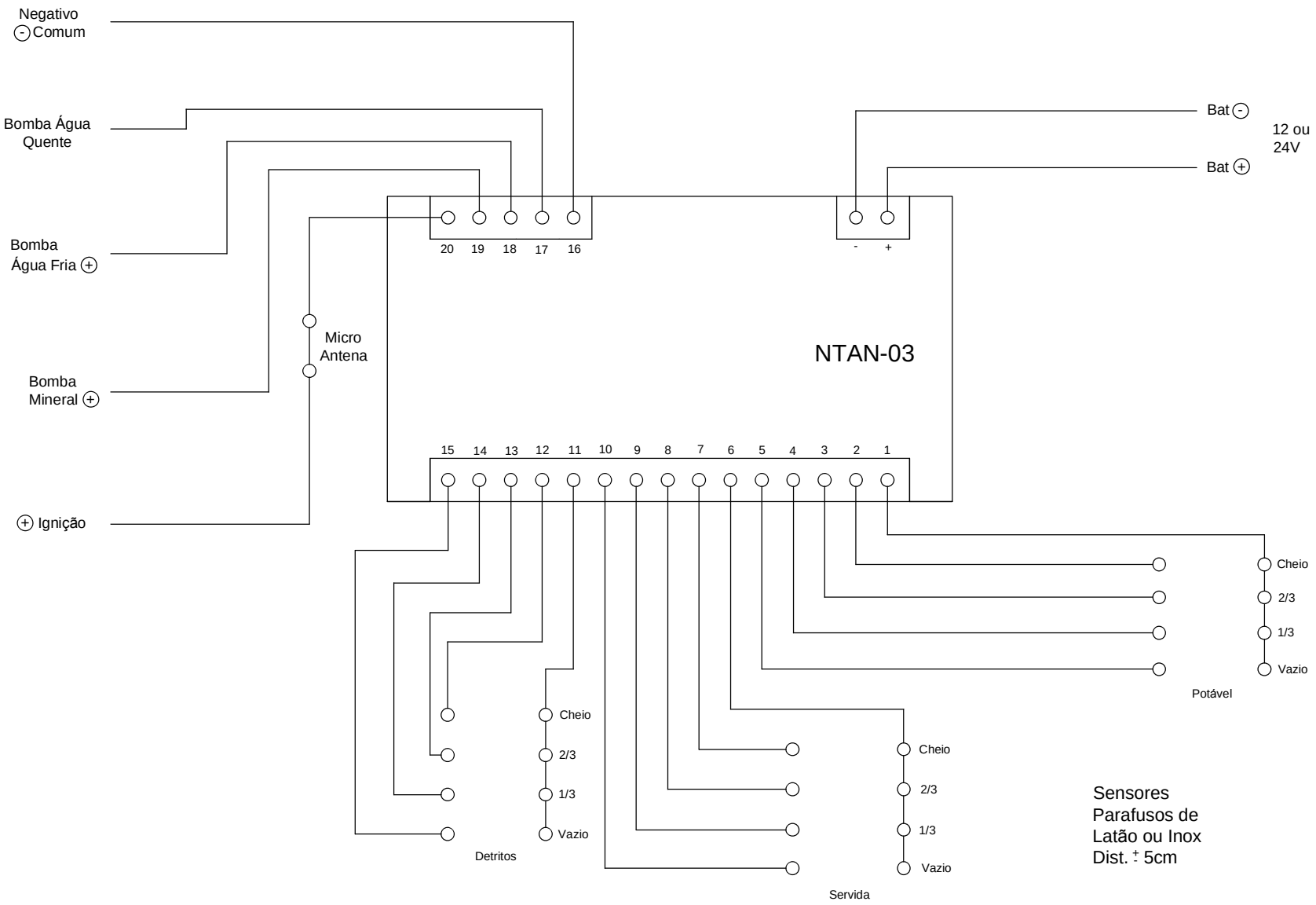

TECHNOMASTER
www.technomaster.com.br

Projetado: Márcio
Desenhado: E. Prade
Criação: 01/04/2014
Aprovado: Márcio

Unid.: mm
Rev.: -
Esc.: S/E
Folha: 1/1

PROJETO: Esquema de Ligação Painel Nível dos Tanques

Formato A2

Desenho Nº.: 00.010.0016