THETFORD

Cassette Toilet C220 Series

Installation Manual

ES

Traducción del manual de instalación original

Índice general

1 Introducción....2
2 Símbolos....3
3 Reglamentos y normas....3
4 Facilidad de mantenimiento....3
5 Antes de la instalación....3
6 Posición y colocación (C223-S)....4
7 Posición y colocación (C222-SWE)....8
8 Posición y colocación (C223-CS)....15
9 Posición y colocación (C224-CW)....19
10 Conexión eléctrica (C223-S/C223-CS)....22
11 Conexión eléctrica (C222-SWE)....24
12 Después de la instalación....25
13 Especificaciones técnicas....26
14 Preguntas y atención al cliente....26

1. Introducción

Este es el manual de instalación para los inodoros C223-S, C222-SWE, C223-CS y C224-CW de Thetford. El manual está destinado a las personas que instalan el inodoro en un vehículo de ocio, como, por ejemplo, caravanas y autocaravanas. Lea con atención la información y las instrucciones y sígalas estrictamente para instalar el inodoro de forma segura y correcta.

Lea también las advertencias del manual del usuario antes de probar el inodoro después de la instalación.

Nuestra política se mejora y se desarrolla continuamente. Las especificaciones e ilustraciones pueden variar con posterioridad a la publicación.

Este documento es la versión 200748/0522-V06 del manual de instalación. Visite www.thetford.com para acceder a la versión más reciente.

Si el aparato no se instala en conformidad con los reglamentos, reglas y normas nacionales y europeos, esto anulará la garantía.

2. Símbolos

Explicación de los símbolos utilizados:

Advertencia. Riesgo de lesiones o daños.

Atención. Información importante.

Nota. Información adicional.

3. Reglamentos y normas

No modifique este aparato, salvo que la modificación esté autorizada y sea realizada por el fabricante o un representante.

Use solo materiales y piezas originales y aprobadas.

Use el equipo de protección personal correcto durante la instalación. Siga las normas de seguridad correspondientes.

4. Facilidad de mantenimiento

El instalador de productos de Thetford es responsable de una instalación adecuada para asegurar el correcto funcionamiento y la facilidad de mantenimiento del aparato. Por facilidad de mantenimiento se entiende que un distribuidor o servicio técnico autorizado de Thetford debe ser capaz de desinstalar y volver a instalar los productos de Thetford dentro del tiempo previsto según la lista de tiempos de servicio técnico de Thetford utilizando las herramientas y los equipos habituales.

Así se realizará una reclamación bajo garantía durante 3 años a partir de la fecha de compra. Si tiene alguna pregunta sobre este tema, póngase en contacto con el representante del servicio local de Thetford antes de instalar el producto.

5. Antes de la instalación

Compruebe el contenido de la caja:

- Inodoro C222-SWE, C223-S, C223-CS o C224-CW
- 4 tornillos de acero inoxidable
- Soporte de pared con tornillos incluidos (solo para el C223-CS)
- Limitador de caudal
- Plantilla
- Manual de usuario
- Manual de instalación

Opcional para el C222-SWE:

- Cisterna de agua
- Soporte de pared (tornillos incluidos)

Reúna las herramientas necesarias:

- Perfore con brocas de 3 y 8 mm
- Sierra eléctrica
- Destornillador Philips n.º 2
- Punzón
- Cinta protectora
- Cinta métrica
- Nivel
- Rotulador/lápiz
- Sellador de butilo
- Cinta adhesiva de doble cara

Si falta algo en la caja, póngase en contacto con su distribuidor.

Se necesita una puerta de servicio para la instalación del inodoro. Para la instalación de los C222-SWE y C224-CW también se necesita una compuerta de relleno de agua. Para obtener más información, consulte la plantilla C220 y la puerta de servicio D3.

6. Posición y colocación (C223-S)

- Dimensiones principales del baño:

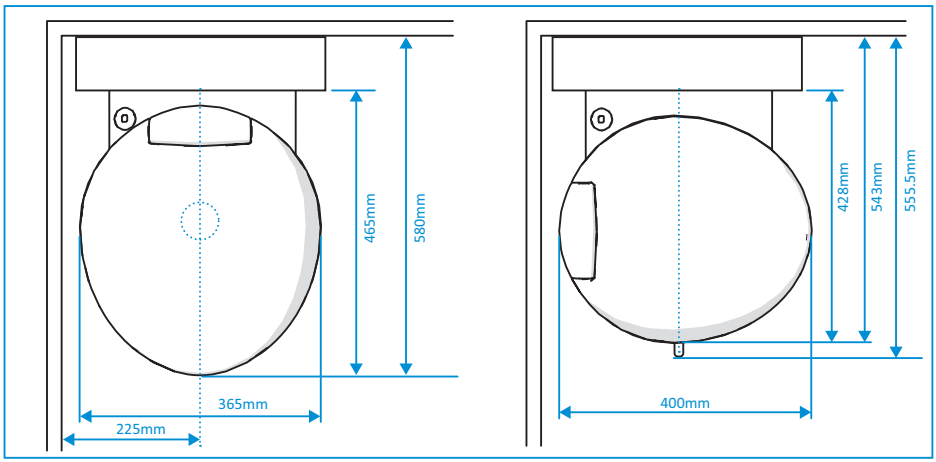

- Otras dimensiones:

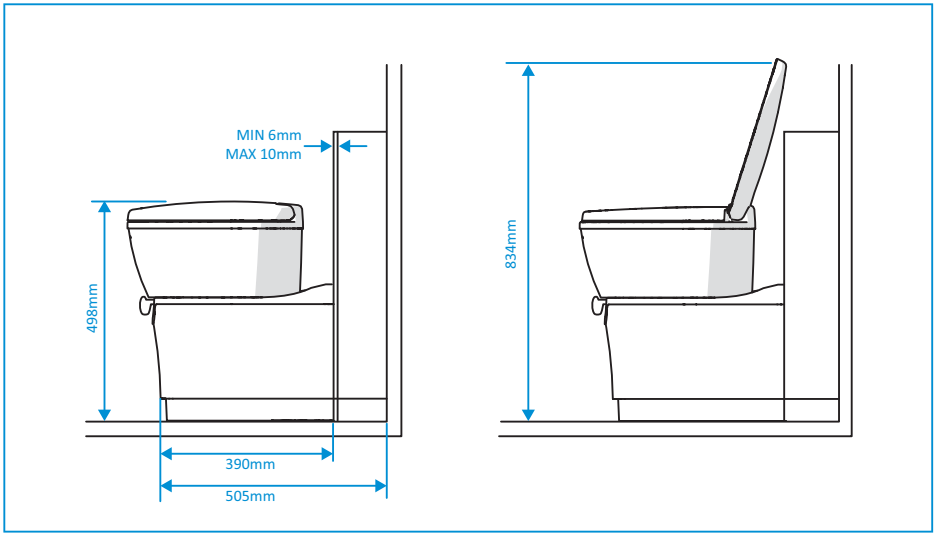

- Giro de la taza y ángulo entre suelo y pared:

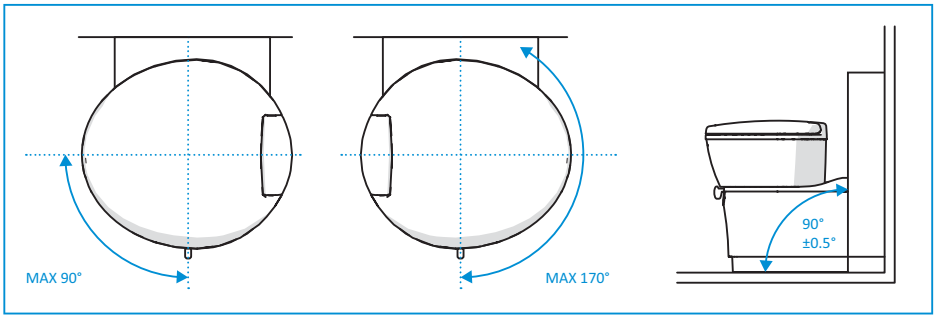

- Coloque la plantilla D1 en la pared interior del vehículo utilizando la parte inferior de la plantilla como referencia.
- Posicione la plantilla A (para la puerta de servicio) horizontal o verticalmente utilizando los agujeros de referencia adecuados, marcados en la plantilla con ⊕ B/C/D.
- Compruebe que la puerta de servicio encaja en la pared exterior del vehículo.
- Perfore los dos agujeros de referencia en la pared.
- Instale la puerta de servicio según las instrucciones de la puerta.
- Cree la pared interior.
- Coloque la plantilla D1 en la pared interior utilizando la parte inferior de la plantilla como referencia.
- Marque los 3 agujeros señalados con ✦ D en la pared con un punzón.
- Perfore los agujeros en la pared.
- Sierre el corte en la pared interior utilizando la plantilla D2.

- Monte el inodoro en el suelo con cuatro tornillos.

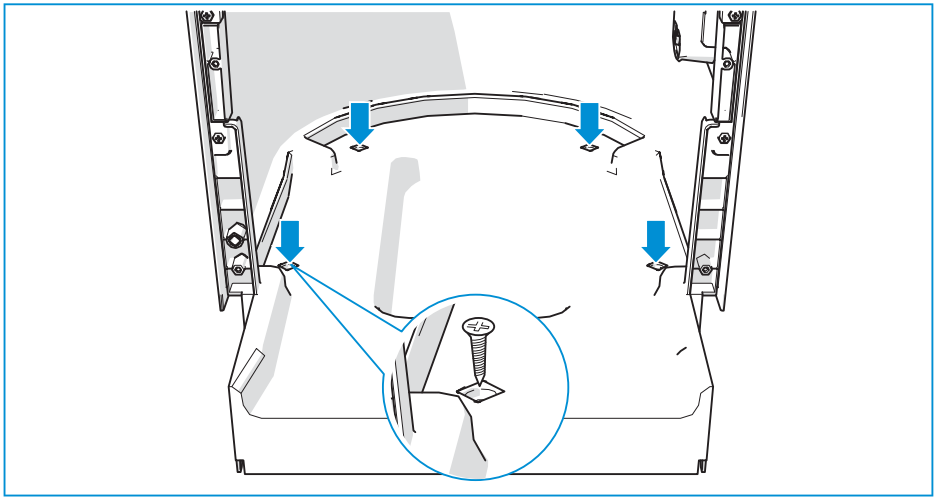

Par de apriete necesario: 1,2 ± 0,3 Nm para un suelo de madera contrachapada.

Thetford suministra los tornillos. Si no se utilizan, use tornillos de acero inoxidable.

El par de apriete puede ser diferente si el suelo está hecho de un material diferente.

- Conecte el inodoro a la pared interior con tres tornillos.

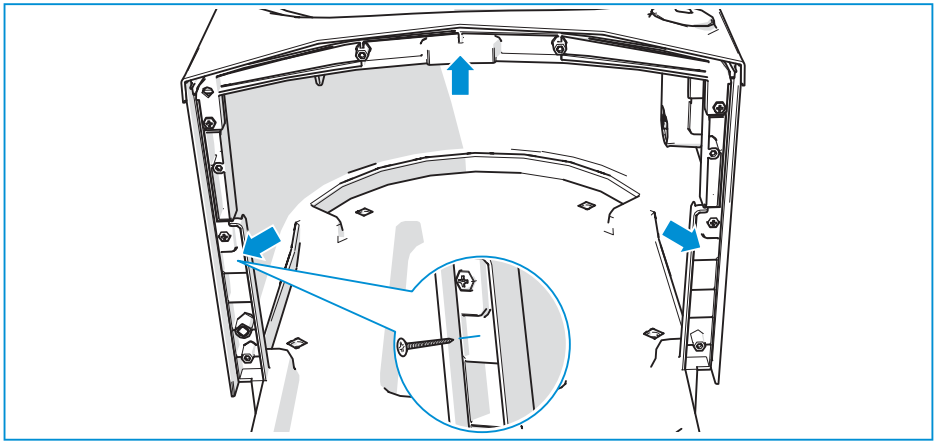

Par de apriete necesario: 0,9 Nm.

Use tornillos de acero inoxidable.

- Conecte la manguera de agua al depósito de agua central del vehículo.

Diámetro	Interior: 10 mm Exterior: 16 mm
	Para inodoros equipados con un conector de manguera, la conexión de la manguera debe ser: Interior: 10 mm Exterior: 12 mm
Longitud y posición	105 mm desde el último punto fijo del inodoro
Presión requerida de la bomba remota en la entrada del inodoro	Mín. 0,35 bar a 4,2 l/min Máx. 0,70 bar a 7,1 l/min
Presión máxima permitida en la manguera	Europa: 4 bar AUS/China/EE. UU.: 8 bar

Compruebe que todas las conexiones son herméticas.

Asegúrese de que después del tendido de la manguera de agua, el depósito de residuos aún pueda quitarse del inodoro.

Compruebe que la bomba remota de la entrada del inodoro tenga la presión requerida para asegurar una descarga correcta. Si la presión es demasiado alta, instale un limitador de caudal.

- Use la plantilla F1 para comprobar que se ha dejado el espacio libre necesario para el panel de control.
- Sierre el corte para el panel de control utilizando la plantilla F2.
- Instale el panel de control en el lugar deseado.

No instale el panel de control en la zona de la ducha, a menos que se pueda garantizar una conexión hermética entre el panel de control y la pared.

Consulte Conexión eléctrica (C223-S/C223-CS) para obtener más información sobre el panel de control, incluidas las longitudes máximas de los cables.

7. Posición y colocación (C222-SWE)

- Dimensiones principales del baño:

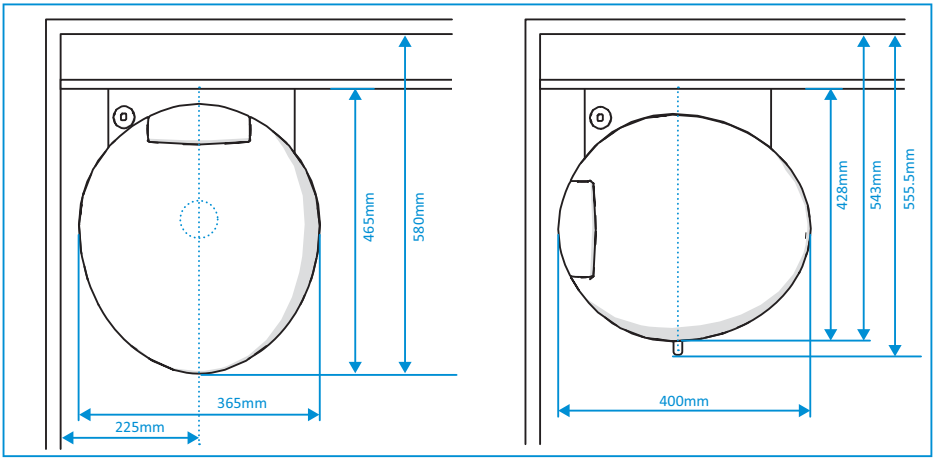

- Otras dimensiones:

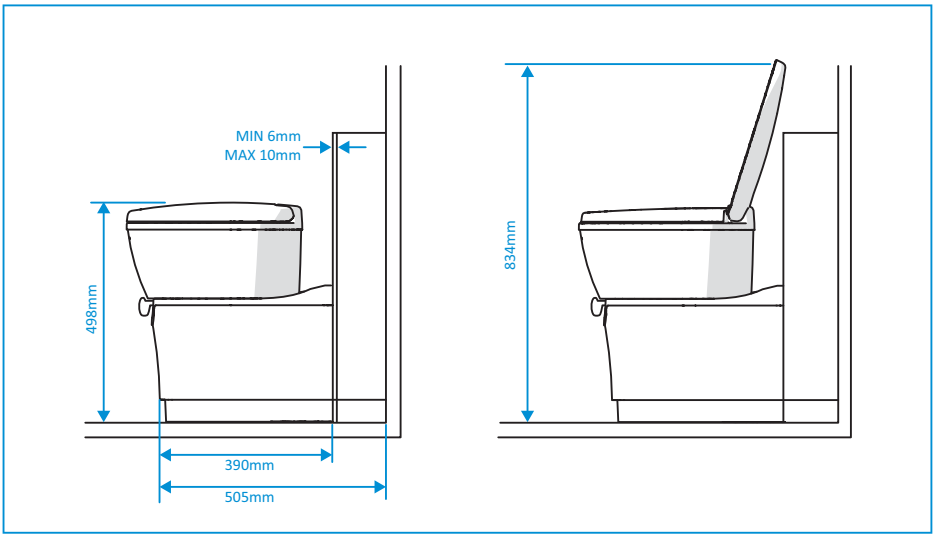

- Giro de la taza y ángulo entre suelo y pared:

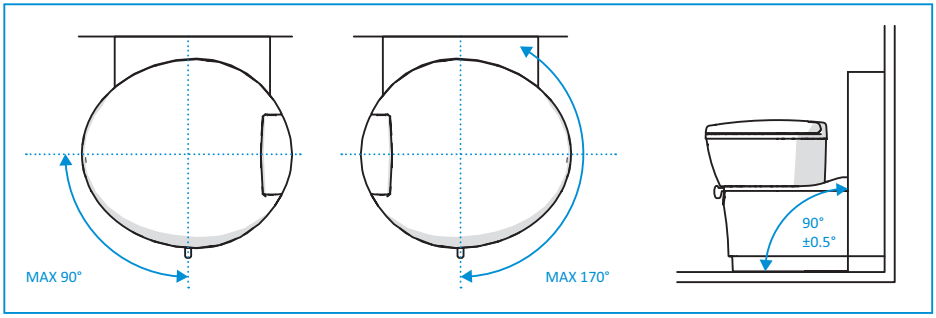

- Coloque la plantilla D1 en la pared interior del vehículo utilizando la parte inferior de la plantilla como referencia.
- Posicione la plantilla A (para la puerta de servicio) horizontal o verticalmente utilizando los agujeros de referencia adecuados, marcados en la plantilla con ⊕ B/C/D.
- Compruebe que la puerta de servicio encaja en la pared exterior del vehículo.
- Perfore los dos agujeros de referencia en la pared.
- Instale la puerta de servicio según las instrucciones de la puerta.
- Cree la pared interior.
- Coloque la plantilla D1 en la pared interior utilizando la parte inferior de la plantilla como referencia.
- Marque los 3 agujeros señalados con ✦ D en la pared con un punzón.
- Perfore los agujeros en la pared.
- Sierre el corte en la pared interior utilizando la plantilla D2.
- Haga cortes en la pared para la puerta de servicio.
- Coloque la puerta de servicio.
- Para obtener más información, consulte las instrucciones de instalación de la puerta.

■ Instale un plato de ducha, si procede.

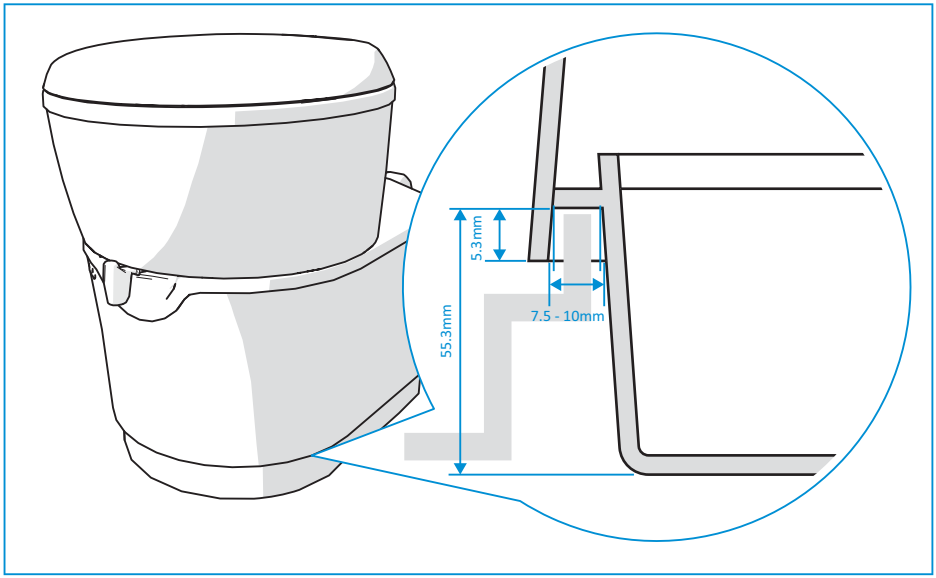

■ Instale la ventilación exterior pasiva, si procede.

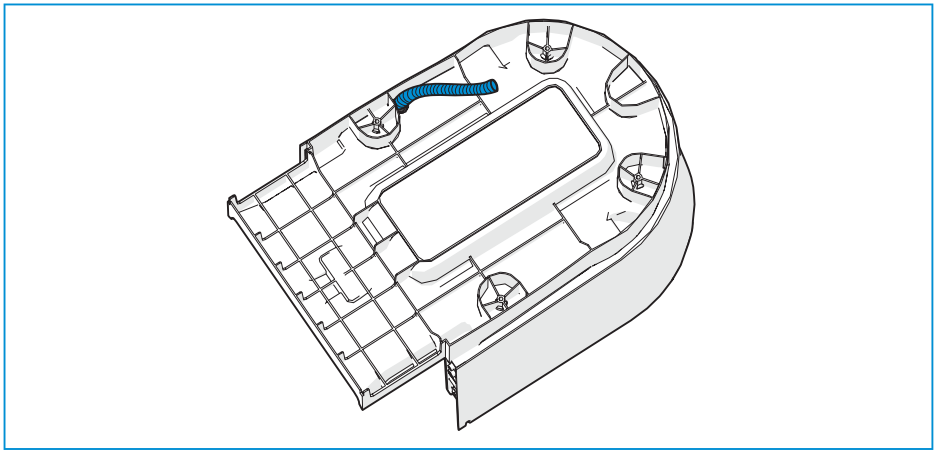

Diámetro exterior del tubo: 16 mm.
Longitud del tubo: 600 mm.

- Monte el inodoro en el suelo con cuatro tornillos.

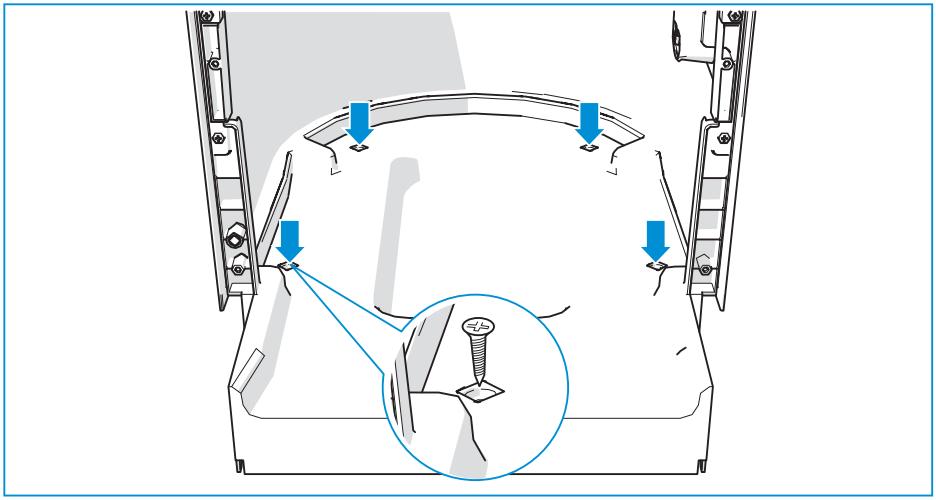

Par de apriete necesario: 1,2 ± 0,3 Nm para un suelo de madera contrachapada.

Thetford suministra los tornillos. Si no se utilizan, use tornillos de acero inoxidable.

El par de apriete puede ser diferente si el suelo está hecho de un material diferente.

- Conecte el inodoro a la pared interior con tres tornillos.

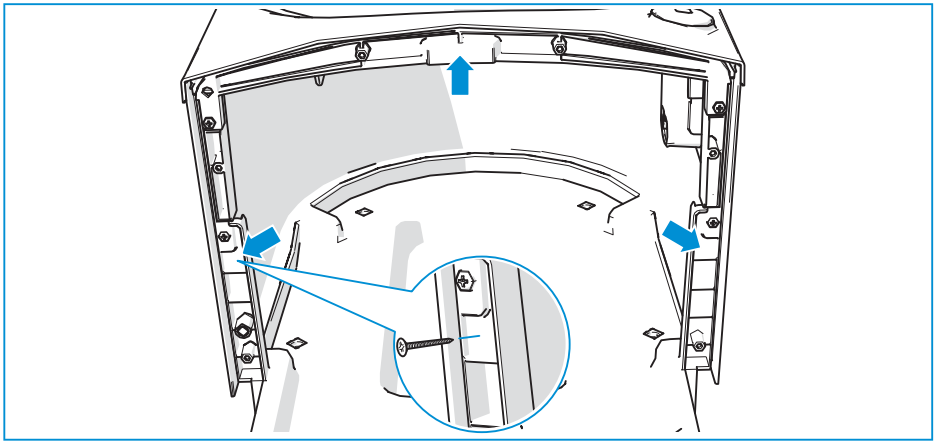

Par de apriete necesario: 0,9 Nm.

Use tornillos de acero inoxidable.

- Haga el corte para la compuerta de relleno de agua según se indica en la plantilla.
- Monte el soporte a la altura indicada.

Vista lateral	Vista frontal

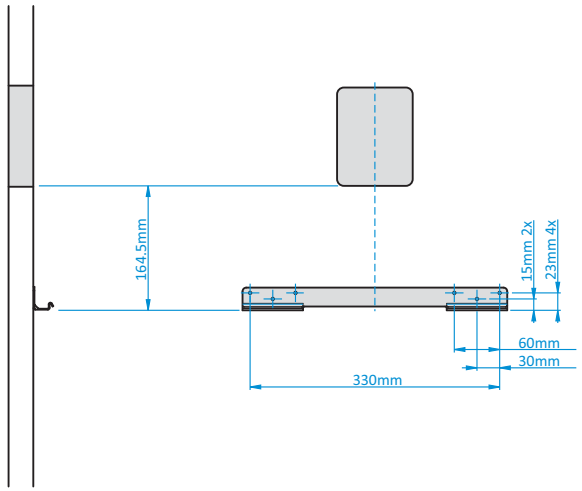

- Coloque la cisterna de agua sobre el soporte.
- Monte la cisterna de agua en la pared con cuatro tornillos.

La cisterna de agua puede colocarse a una distancia máxima de 700 mm del inodoro.

Asegúrese de que la bomba en la parte superior y el tubo de drenaje en la parte inferior de la cisterna de agua son accesibles para los trabajos de mantenimiento.

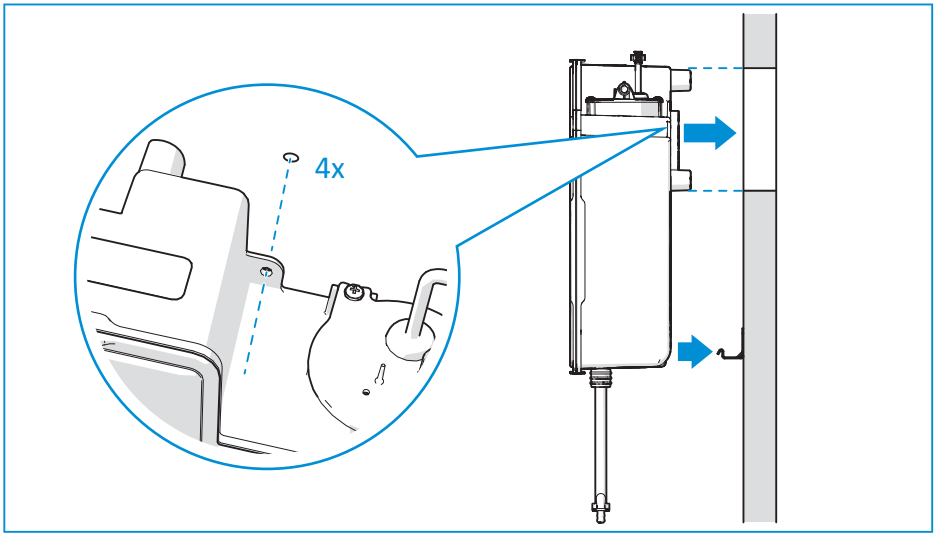

- Instale la compuerta de relleno de agua con cuatro tornillos.

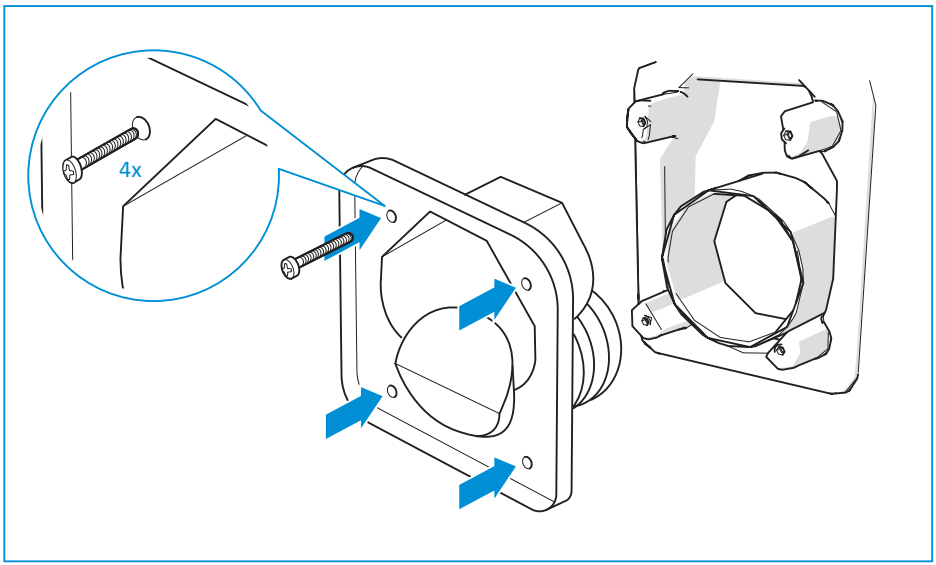

El par de apriete necesario depende de parámetros como el grosor de la pared, el producto sellador, el material y las herramientas que se usen. Por lo tanto, Thetford solo puede facilitar datos orientativos del valor del par de apriete. Para obtener estos datos orientativos y más instrucciones, consulte las instrucciones de instalación en la puerta.

Thetford suministra los tornillos. Si no se utilizan, use tornillos de acero inoxidable.

■ Conecte la manguera de agua del inodoro a la cisterna de agua.

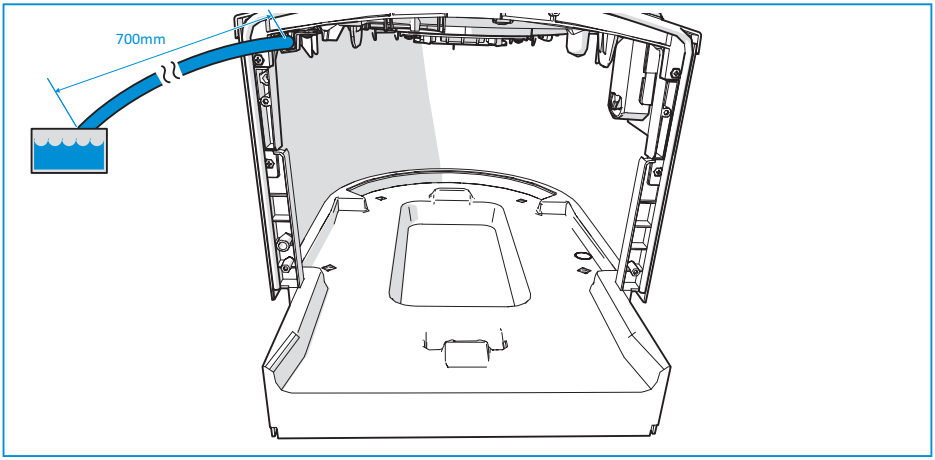

Diámetro	Interior: 10 mm Exterior: 16 mm
Longitud y posición	700 mm desde el último punto fijo del inodoro

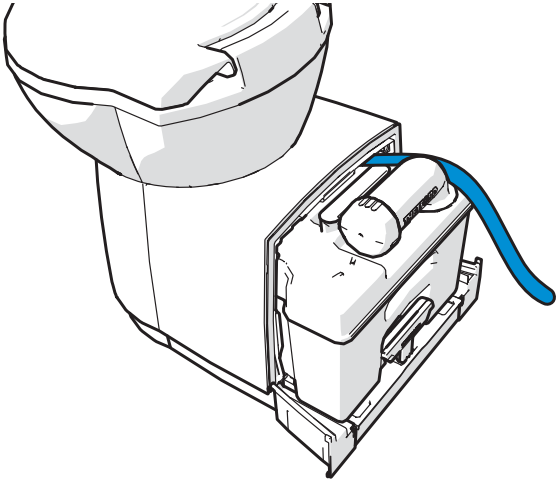

Compruebe que todas las conexiones son herméticas.

Asegúrese de que después del tendido de la manguera de agua, el depósito de residuos aún pueda quitarse del inodoro.

Compruebe que la bomba remota de la entrada del inodoro tenga la presión requerida para asegurar una descarga correcta. Si la presión es demasiado alta, instale un limitador de caudal.

- Cree el corte para el panel de control según se indica en la plantilla.
- Instale el panel de control en el lugar deseado.

No instale el panel de control en la zona de la ducha, a menos que se pueda garantizar una conexión hermética entre el panel de control y la pared.

Consulte Conexión eléctrica (C222-SWE) para obtener más información sobre el panel de control, incluidas las longitudes máximas de los cables.

8. Posición y colocación (C223-CS)

- Dimensiones principales del baño:

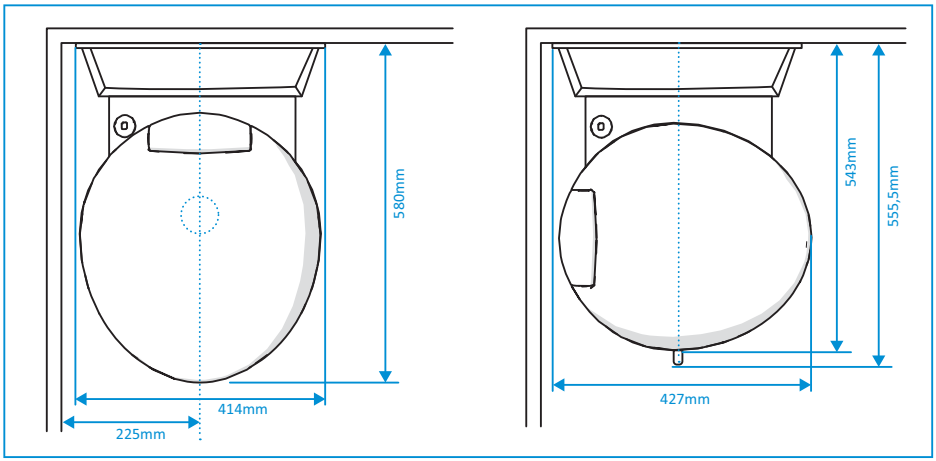

- Otras dimensiones:

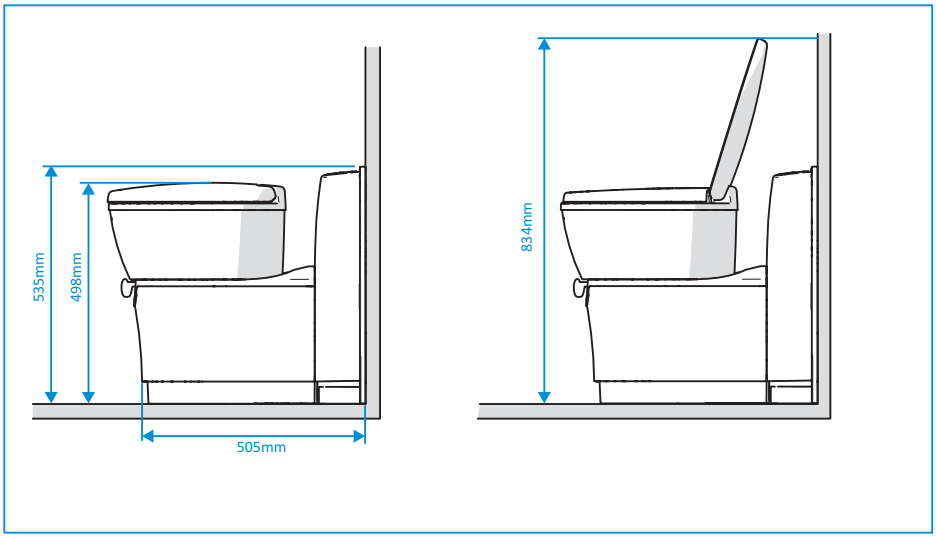

- Giro de la taza y ángulo entre suelo y pared:

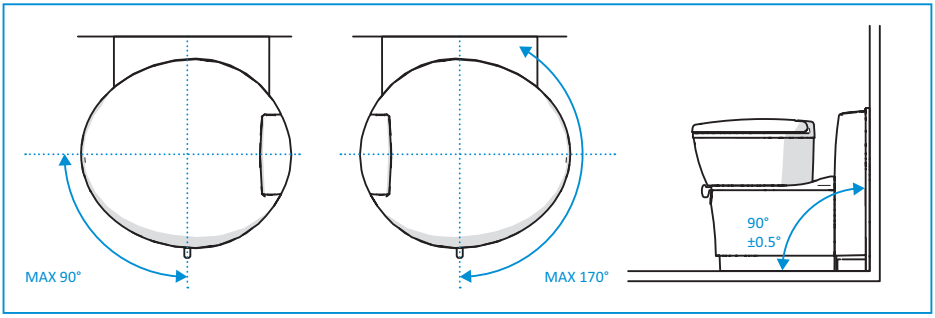

- Coloque la plantilla C en la pared interior del vehículo utilizando la parte inferior de la plantilla como referencia.
- Posicione la plantilla A (para la puerta de servicio) horizontal o verticalmente utilizando los agujeros de referencia adecuados, marcados en la plantilla con ⊕ B/C/D.
- Compruebe que la puerta de servicio encaja en la pared exterior del vehículo.
- Perfore los dos agujeros de referencia en la pared.
- Instale la puerta de servicio según las instrucciones de la puerta.
- Coloque la plantilla C en la pared interior del vehículo utilizando la parte inferior de la plantilla como referencia.
- Marque los 3 agujeros señalados con ✦ C en la pared con un punzón.
- Perfore los agujeros en la pared.
- Monte el soporte en la pared interior del vehículo con tres tornillos.
- Conecte el inodoro al soporte de pared.

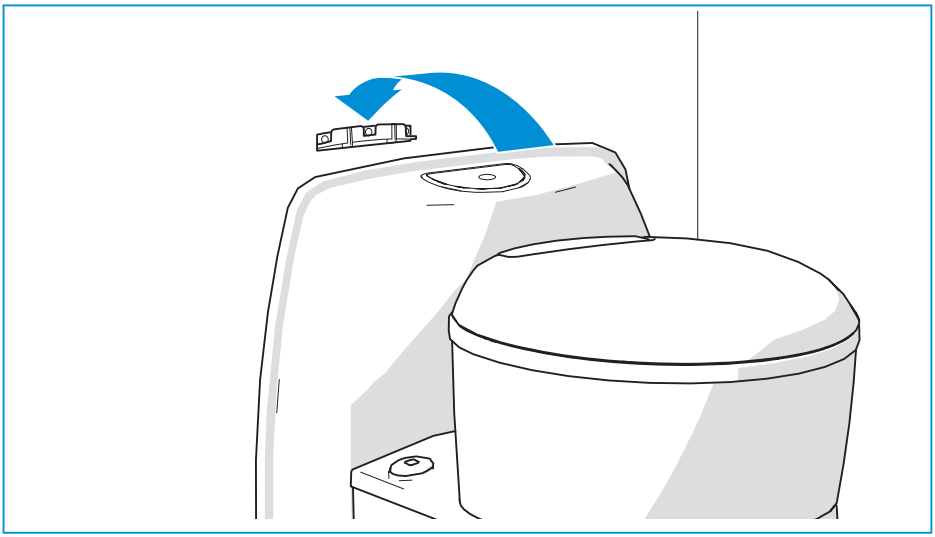

- Monte el inodoro en el suelo con cuatro tornillos.

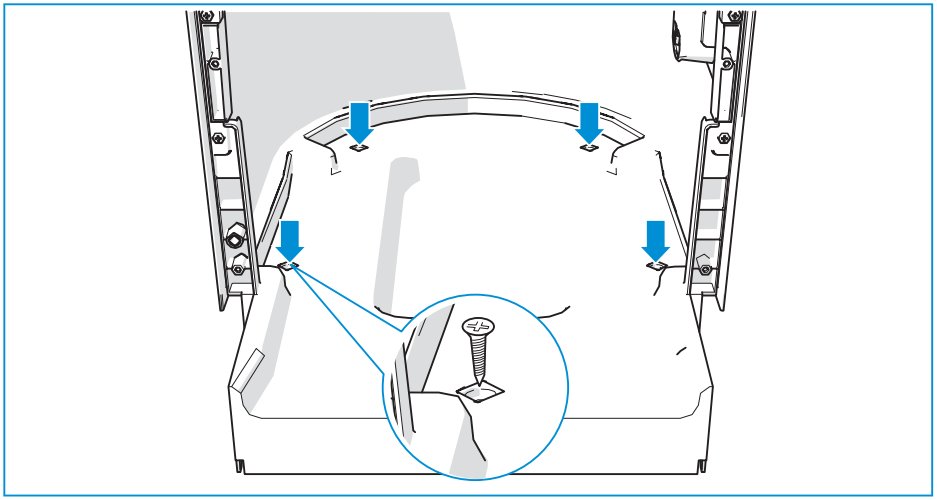

Par de apriete necesario: 1,2 ± 0,3 Nm para un suelo de madera contrachapada.

Thetford suministra los tornillos. Si no se utilizan, use tornillos de acero inoxidable.

El par de apriete puede ser diferente si el suelo está hecho de un material diferente.

■ Conecte la manguera de agua al depósito de agua central del vehículo.

Diámetro	Interior: 10 mm Exterior: 16 mm
	Para inodoros equipados con un conector de manguera, la conexión de la manguera debe ser: Interior: 10 mm Exterior: 12 mm
Longitud y posición	105 mm desde el último punto fijo del inodoro
Presión requerida de la bomba remota en la entrada del inodoro	Mín. 0,35 bar a 4,2 l/min Máx. 0,70 bar a 7,1 l/min
Presión máxima permitida en la manguera	Europa: 4 bar AUS/China/EE. UU.: 8 bar

Compruebe que todas las conexiones son herméticas.

Asegúrese de que después del tendido de la manguera de agua, el depósito de residuos aún pueda quitarse del inodoro.

Compruebe que la bomba remota de la entrada del inodoro tenga la presión requerida para asegurar una descarga correcta. Si la presión es demasiado alta, instale un limitador de caudal.

■ Coloque el salpicadero.

9. Posición y colocación (C224-CW)

- Dimensiones principales del baño:

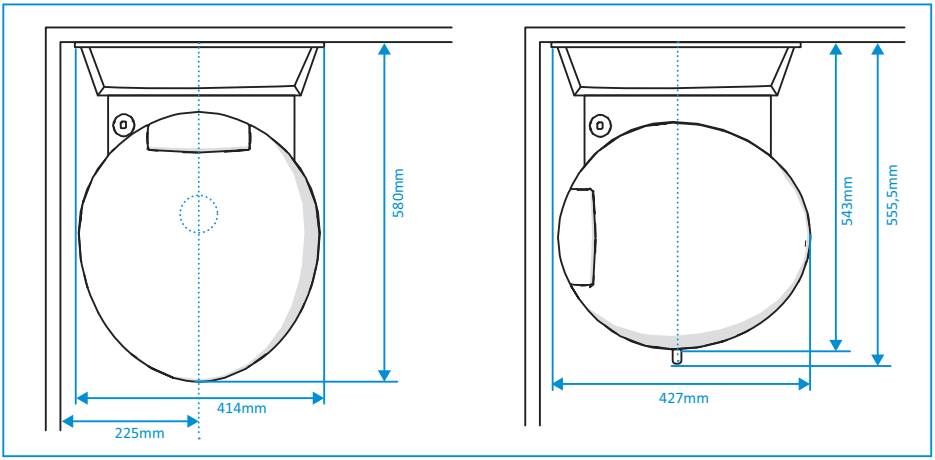

- Otras dimensiones:

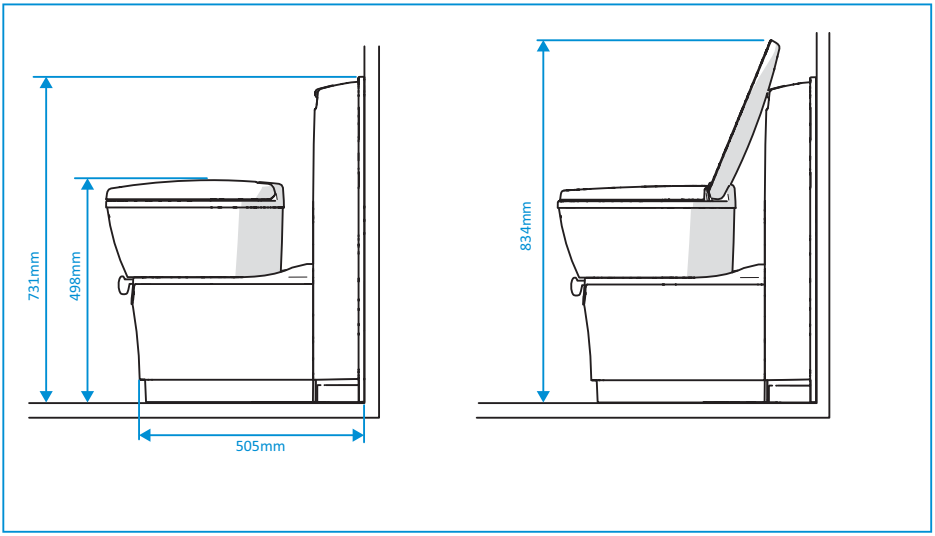

- Giro de la taza y ángulo entre suelo y pared:

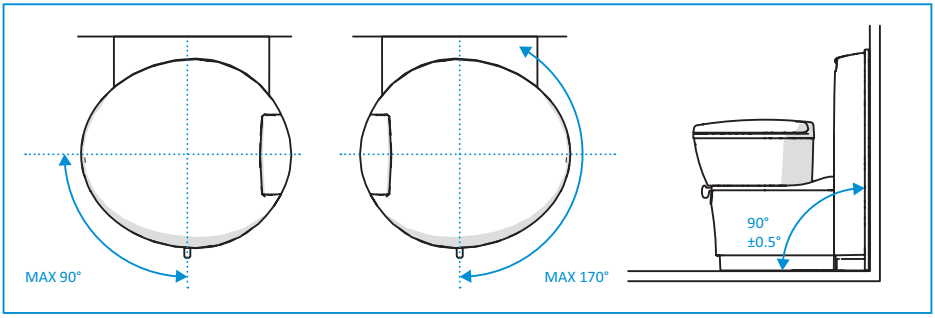

- Coloque la plantilla B en la pared interior del vehículo utilizando la parte inferior de la plantilla como referencia.
- Posicione la plantilla A (para la puerta de servicio) horizontal o verticalmente utilizando los agujeros de referencia adecuados, marcados en la plantilla con ⊕ B/C/D.
- Compruebe que la puerta de servicio encaja en la pared exterior del vehículo.
- Perfore los dos agujeros de referencia en la pared.
- Instale la puerta de servicio según las instrucciones de la puerta.
- Coloque la plantilla B en la pared interior del vehículo utilizando la parte inferior de la plantilla como referencia.
- Marque los dos agujeros señalados con ⊙ B en la pared con un punzón.
- Posicione la plantilla E1 (para la compuerta de relleno de agua) utilizando los agujeros de referencia adecuados.
- Compruebe que la compuerta de relleno de agua encaja en la pared exterior del vehículo.
- Perfore los agujeros en la pared.
- Sierre el corte utilizando la plantilla E2.
- Monte el inodoro en el suelo con cuatro tornillos.

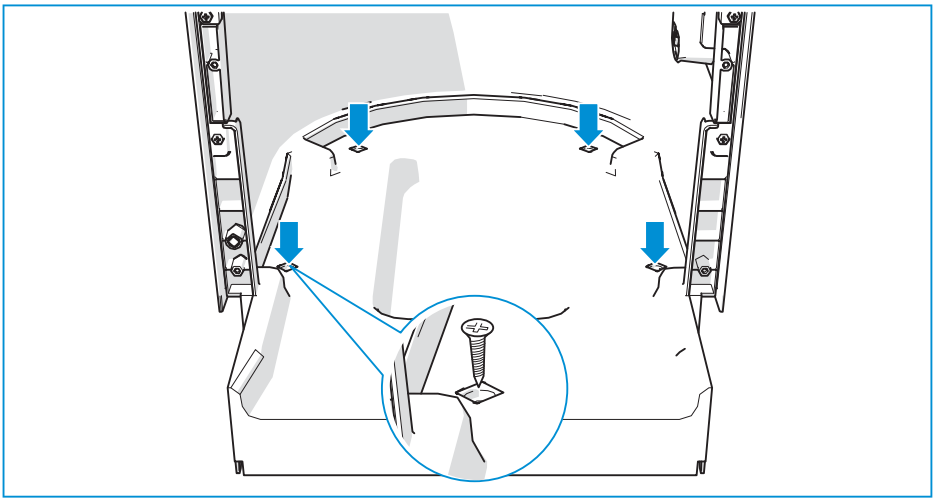

Par de apriete necesario: 1,2 ± 0,3 Nm para un suelo de madera contrachapada.

Thetford suministra los tornillos. Si no se utilizan, use tornillos de acero inoxidable.

El par de apriete puede ser diferente si el suelo está hecho de un material diferente.

- Instale la compuerta de relleno de agua con cuatro tornillos.

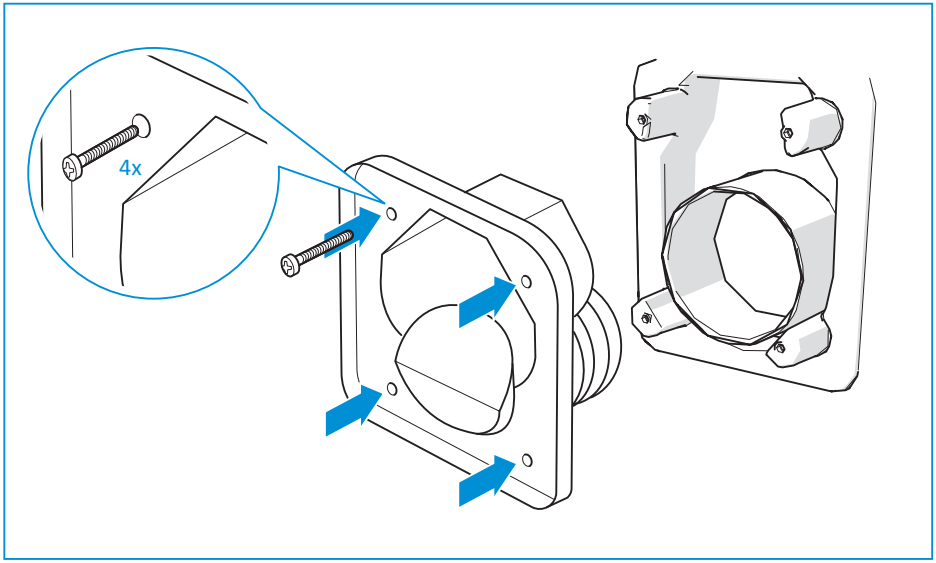

El par de apriete necesario depende de parámetros como el grosor de la pared, el producto sellador, el material y las herramientas que se usen. Por lo tanto, Thetford solo puede facilitar datos orientativos del valor del par de apriete. Para obtener estos datos orientativos y más instrucciones, consulte las instrucciones de instalación en la puerta.

Thetford suministra los tornillos. Si no se utilizan, use tornillos de acero inoxidable.

10. Conexión eléctrica (C223-S/C223-CS)

- Conecte el cable.

C223-S

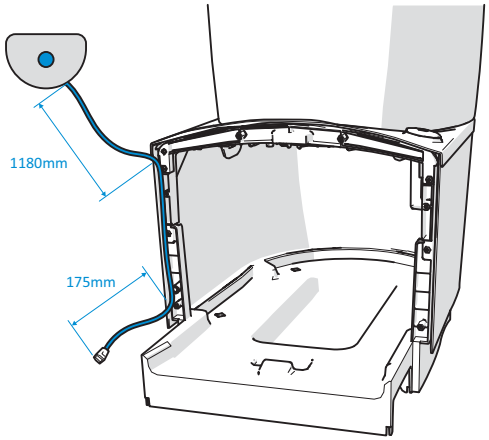

C223-CS

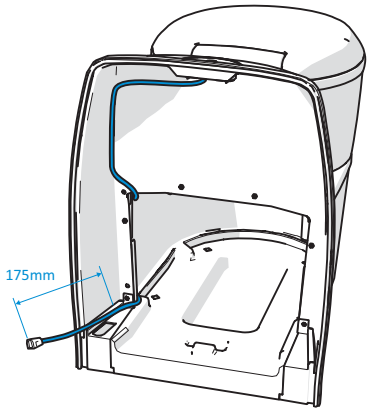

■ Utilice los siguientes valores para conectar la fuente de alimentación.

Tensión de funcionamiento	10-15 V (la alimentación debe poder proporcionar 3 A a la tensión nominal)
Bomba de descarga externa	Los colores gris y morado identifican el relé de la bomba de descarga externa. Debe respetarse la corriente máxima de la bomba de 6 A.
Conexión	Conector hembra de 4 polos
Conector de 4 polos en inodoro	TYCO/AMP 180901
Conector de 4 polos en parte correspondiente	TYCO/AMP 180900
Grosor de los cables	Negro/rojo: 0,5 mm^2 Gris/morado: 0,75 mm^2

■ Esquema eléctrico:

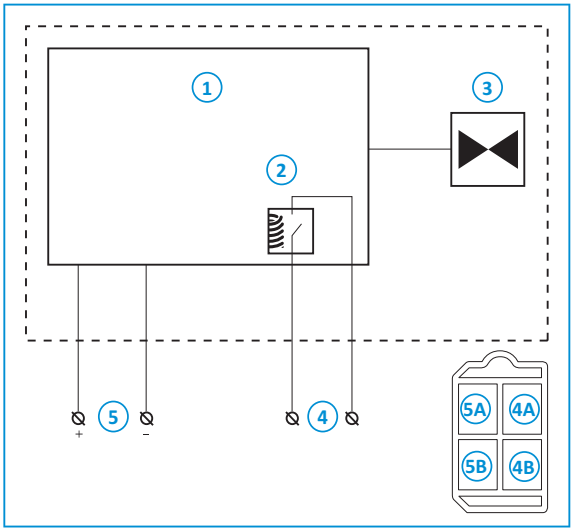

1. PCBA de control, incluidas las protecciones de sobrecorriente
2. Relé de salida en PCBA
3. Válvula de descarga interna
4. Conexión de bomba externa
5. Fuente de alimentación de 12 V CC

Conector de 4 polos en inodoro:
4A = gris (NO)
4B = morado (COM)
5A = rojo (+)
5B = negro (-)

11. Conexión eléctrica (C222-SWE)

- Conecte el cable.

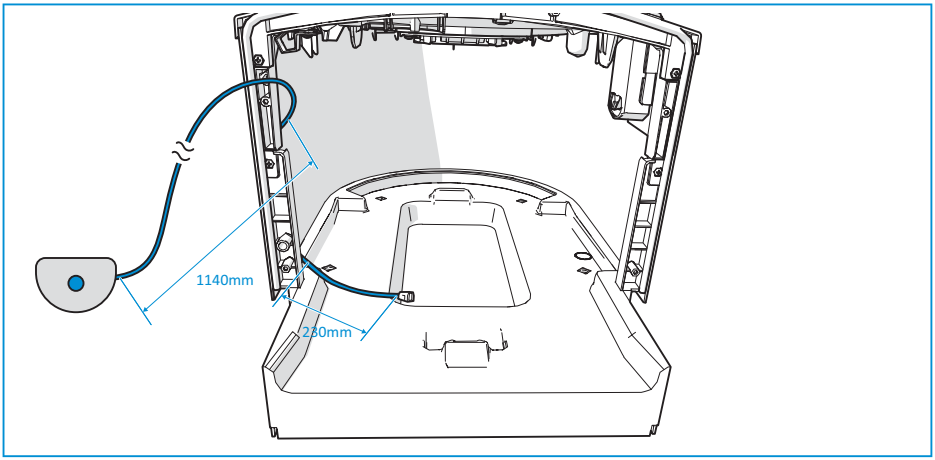

- Utilice los siguientes valores para conectar la fuente de alimentación.

Tensión de funcionamiento	10-15 V (la alimentación debe poder proporcionar 3 A a la tensión nominal) La tensión debe ser de entre 11,4 V y 13,8 V para permitir una cobertura completa de la descarga de agua.
Conexión	Conector hembra de 2 polos
Conector de 2 polos en inodoro	TYCO/AMP 180908
Conector de 2 polos en parte correspondiente	TYCO/AMP 180907
Grosor de los cables	0,5 mm^2

- Esquema eléctrico:

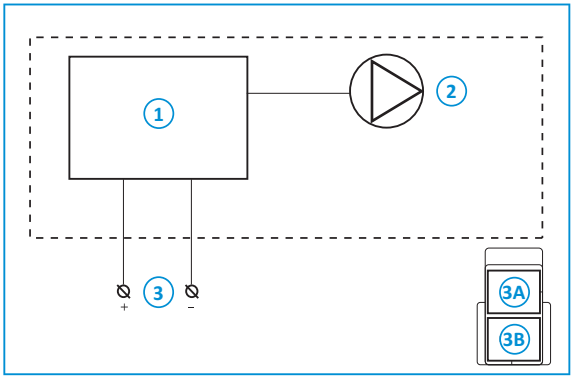

1. PCBA de control, incluidas las protecciones de sobrecorriente
2. Bomba de descarga
3. Fuente de alimentación de 12 V CC

Conector de 2 polos en inodoro:
3A = rojo (+)
3B = negro (-)

12. Después de la instalación

- Asegúrese de retirar todos los materiales de embalaje.
- Compruebe si el inodoro realiza la descarga de la cisterna correctamente.
- Compruebe que funciona el indicador de nivel.
- Pruebe todas las conexiones y tuberías y asegúrese de que no tienen fugas.
- Asegúrese de que sea posible drenar el sistema hidráulico al completo para evitar daños por congelación.
- Compruebe que el depósito de residuos se puede quitar y volver a colocar.
- Verifique que las puertas se abren y cierran correctamente.
- Asegúrese de que las puertas son resistentes al agua después de la instalación.

13. Especificaciones técnicas

Tabla 1: Dimensiones y peso

	Inodoro C223-S		
Dimensiones	H	W	D
mm	498	365	580
Peso en vacío	6,8 kg		
Capacidad de depósito de residuos	18 l		

	Inodoro C222-SWE		
Dimensiones	H	W	D
mm	498	365	580
Peso en vacío	8,1 kg		
Capacidad de depósito de residuos	18 l		
Capacidad de cisterna de agua	8,5 l		

	Inodoro C223-CS		
Dimensiones	H	W	D
mm	535	414	580
Peso en vacío	7,2 kg		
Capacidad de depósito de residuos	18 l		

	Inodoro C224-CW		
Dimensiones	H	W	D
mm	731	414	580
Peso en vacío	8 kg		
Capacidad de depósito de residuos	18 l		
Capacidad de cisterna de agua	9 l		

14. Preguntas y atención al cliente

Asistencia técnica

Antes de iniciar cualquier trabajo de revisión, desconecte el aparato del suministro eléctrico.

Todas las revisiones las deberá realizar una persona autorizada y competente.

Preguntas

Si tiene preguntas sobre el producto, las piezas, los accesorios o los servicios autorizados, visite www.thetford.com.

Si contacta con el centro de servicio autorizado de su país, indique los datos del modelo y el número de serie, además de la fecha de compra.

La placa de características puede encontrarse en la base del inodoro.

Garantía

Consulte las condiciones de nuestra cláusula de garantía en www.thetford.com.

Declaración de conformidad

Thetford, por la presente, declara que este producto cumple con los requisitos esenciales y otras disposiciones pertinentes de las directivas y normas aplicables. Puede encontrar una copia de la declaración de conformidad en www.thetford.com

200748/0522-V06

EUROPEAN HEADQUARTERS
Thetford B.V.
P.O. Box 169
4870 AD Etten-Leur
The Netherlands

T +31 76 504 22 00
F +31 76 504 23 00
E info@thetford.eu

UNITED KINGDOM
Thetford Ltd.
Unit 6
Brookfields Way
Manvers, Rotherham
S63 5DL, England
United Kingdom

T +44 844 997 1960
F +44 844 997 1961
E infogb@thetford.eu

GERMANY
Thetford GmbH
Schallbruch 14
D-42781 Haan
Deutschland

T +49 2129 94250
F +49 2129 942525
E infod@thetford.eu

FRANCE
Thetford S.A.R.L.
Parc BUROPLUS / Bâtiment 6
18, Boulevard de la Paix
CS 80008
95895 Cergy Pontoise Cedex
France

T +33 1 30 37 58 23
F not available
E infof@thetford.eu

ITALY
Thetford Italy c/o Tecma s.r.l.
Via Flaminia
Loc. Castel delle Formiche
05030 Otricoli (TR)
Italia

T +39 0744 709071
F +39 0744 719833
E infoi@thetford.eu

SPAIN AND PORTUGAL
Mercè Grau Solà
Agente para España y Portugal
c/ Castellet, 36 bxs 2a
08800 Vilanova I la Geltrù
Barcelona
España

T +34 938 154 389
F not available
E infosp@thetford.eu

SCANDINAVIA
Thetford Scandinavia
Bangatan 6
521 43 Falköping
Sverige

T +46 31 336 35 80
F not available
E infos@thetford.eu

AUSTRALIA
Thetford Australia Pty. Ltd.
130-132 Freight Drive
Somerton VIC 3062
Australia

T +61 3 9358 0700
F not available
E infoaus@thetford.com.au
www.thetford.com.au

CHINA
Thetford China
Rm. 1207, Coastal Building
(East Block)
Haide 3rd Road, Nanshan District
Shenzen, 518054
China

T +86 755 8627 1393
F +86 755 8627 1673
E info@thetford.cn
www.thetford.cn

Copyright 2018-2022 Thetford B.V. All rights reserved.

www.thetford.com